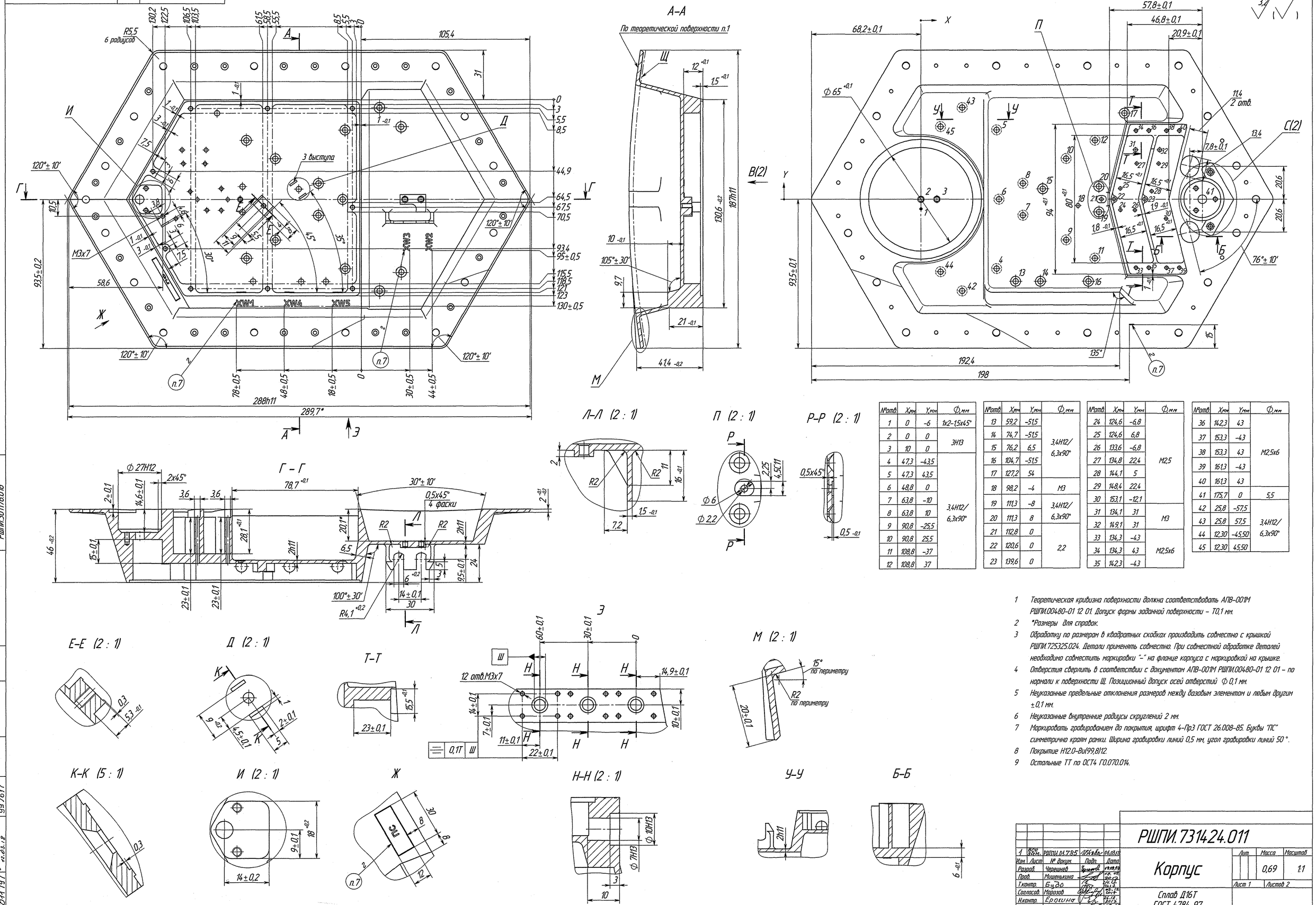

№отв.	X,мм	Y,мм	Ф,мм
1	0	-6	1x2-1,5x45°
2	0	0	3Н13
3	10	0	
4	47,3	-43,5	3,4Н12/ 6,3x90°
5	47,3	43,5	
6	48,8	0	
7	63,8	-10	
8	63,8	10	
9	90,8	-25,5	
10	90,8	25,5	
11	108,8	-37	
12	108,8	37	

№отв.	X,мм	Y,мм	Ф,мм
13	59,2	-51,5	3,4Н12/ 6,3x90°
14	74,7	-51,5	
15	76,2	6,5	
16	104,7	-51,5	
17	127,2	54	
18	98,2	-4	М3
19	111,3	-8	3,4Н12/ 6,3x90°
20	111,3	8	
21	112,8	0	2,2
22	120,6	0	
23	139,6	0	

№отв.	X,мм	Y,мм	Ф,мм
24	124,6	-6,8	М2,5
25	124,6	6,8	
26	133,6	-6,8	
27	134,8	22,4	
28	144,1	5	
29	148,4	22,4	
30	153,1	-12,1	
31	134,1	31	М3
32	149,1	31	
33	134,3	-43	М2,5x6
34	134,3	43	
35	142,3	-43	

№отв.	X,мм	Y,мм	Ф,мм
36	142,3	43	М2,5x6
37	153,3	-43	
38	153,3	43	
39	161,3	-43	
40	161,3	43	
41	175,7	0	5,5
42	25,8	-57,5	3,4Н12/ 6,3x90°
43	25,8	57,5	
44	12,30	-45,50	
45	12,30	45,50	

1 Теоретическая кривизна поверхности должна соответствовать АПВ-001М РШПИ.00480-01 12 01. Допуск формы заданной поверхности – Т0,1 мм.
2 *Размеры для справок.
3 Обработку по размерам в квадратных скобках производить совместно с крышкой РШПИ.725325.024. Детали применять совместно. При совместной обработке деталей необходимо совместить маркировки "–" на фланце корпуса с маркировкой на крышке.
4 Отверстия сверлить в соответствии с документом АПВ-001М РШПИ.00480-01 12 01 – по нормали к поверхности Щ. Позиционный допуск осей отверстий Ф 0,1 мм.
5 Неуказанные предельные отклонения размеров между базовым элементом и любым другим ±0,1 мм.
6 Неуказанные внутренние радиусы скруглений 2 мм.
7 Маркировать гравированием до покрытия, шрифт 4-Пр3 ГОСТ 26.008-85. Буквы "ПС" симметрично краям рамки. Ширина гравировки линий 0,5 мм, угол гравировки линий 50°.
8 Покрытие Н12.0-Ви(99,8)12.
9 Остальные ТТ по ОСТ4 ГО.070.014.

1	все зам.	РШПИ.01.785		06.03.18
Изм.	Лист	№ докум.	Подп.	Дата
Разраб.		Черешнев		19.03.17
Пров.		Мишенькина		19.03.17
Т.контр.		Будо		20.03.17
Согласов.		Морозов		24.12.2017
Н.контр.		Ерохина		26.12.2017
Утв.		Мишенькина		27.12.2017

РШПИ.731424.011

Корпус

Сплав Д16Т ГОСТ 4784-97

Лит.	Масса	Масштаб
	0,69	1:1

Лист 1 | Листов 2

Копировал | Формат А1М

Инв. № подл. 1011797 | Подп. и дата | Взам. инв. № 997617 | Инв. № дубл. | Подп. и дата | Справ. № | Перв. примен. РШПИ.301176.016

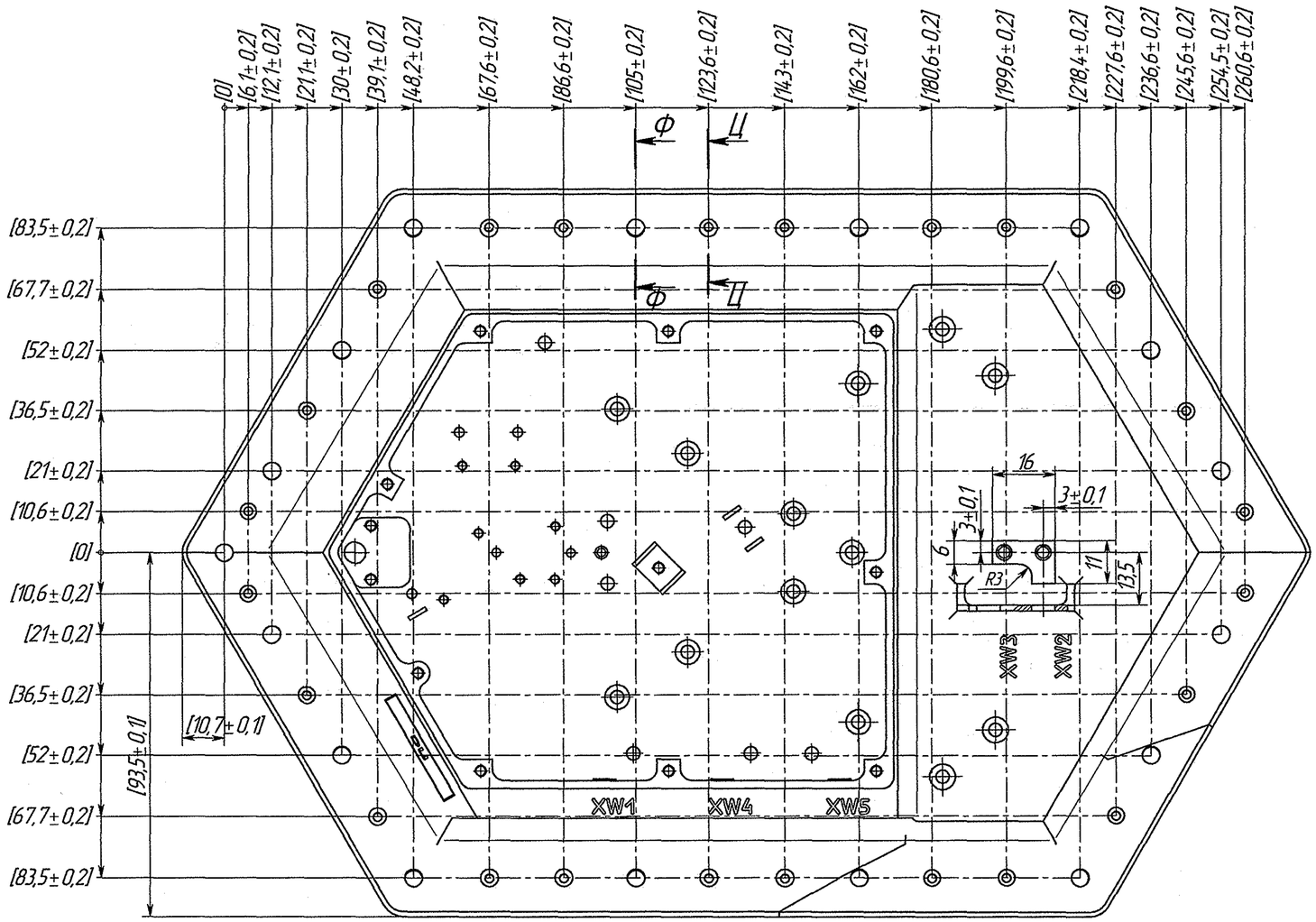

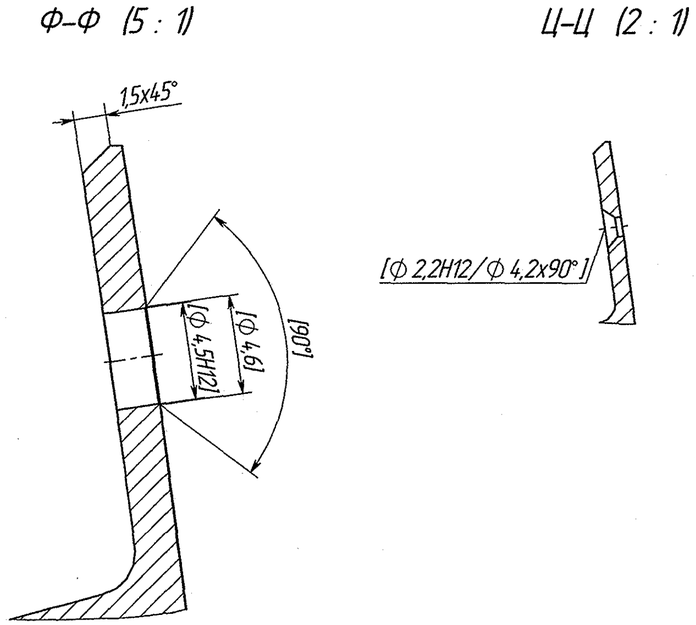

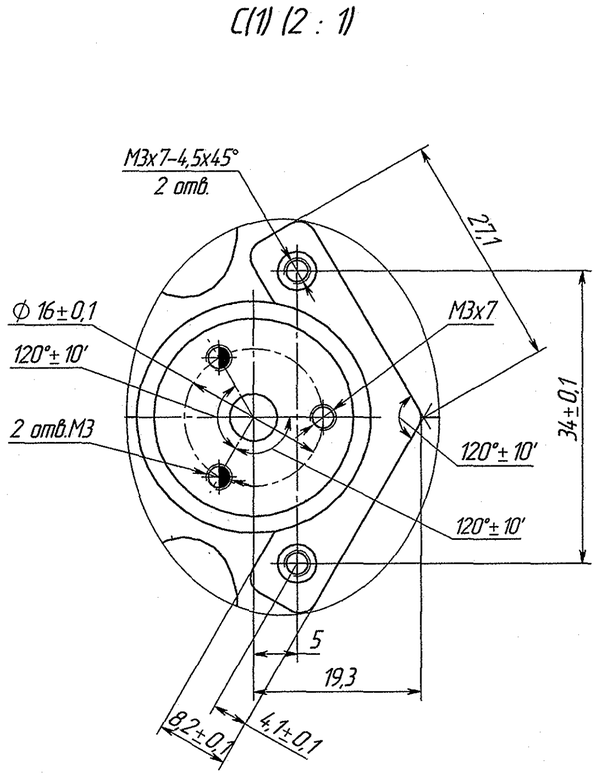

Инв. № подл.	Подп. и дата	Взам. инв. №	Инв. № дубл.	Подп. и дата
1011797	12.03.18	997617		

Изм.	Лист	N докум.	Подп.	Дата	РШПИ.731424.011	Лист 2

Копировал Формат А2М