РЦКД.11.04.20.00.003

Ra 6,3 (√)

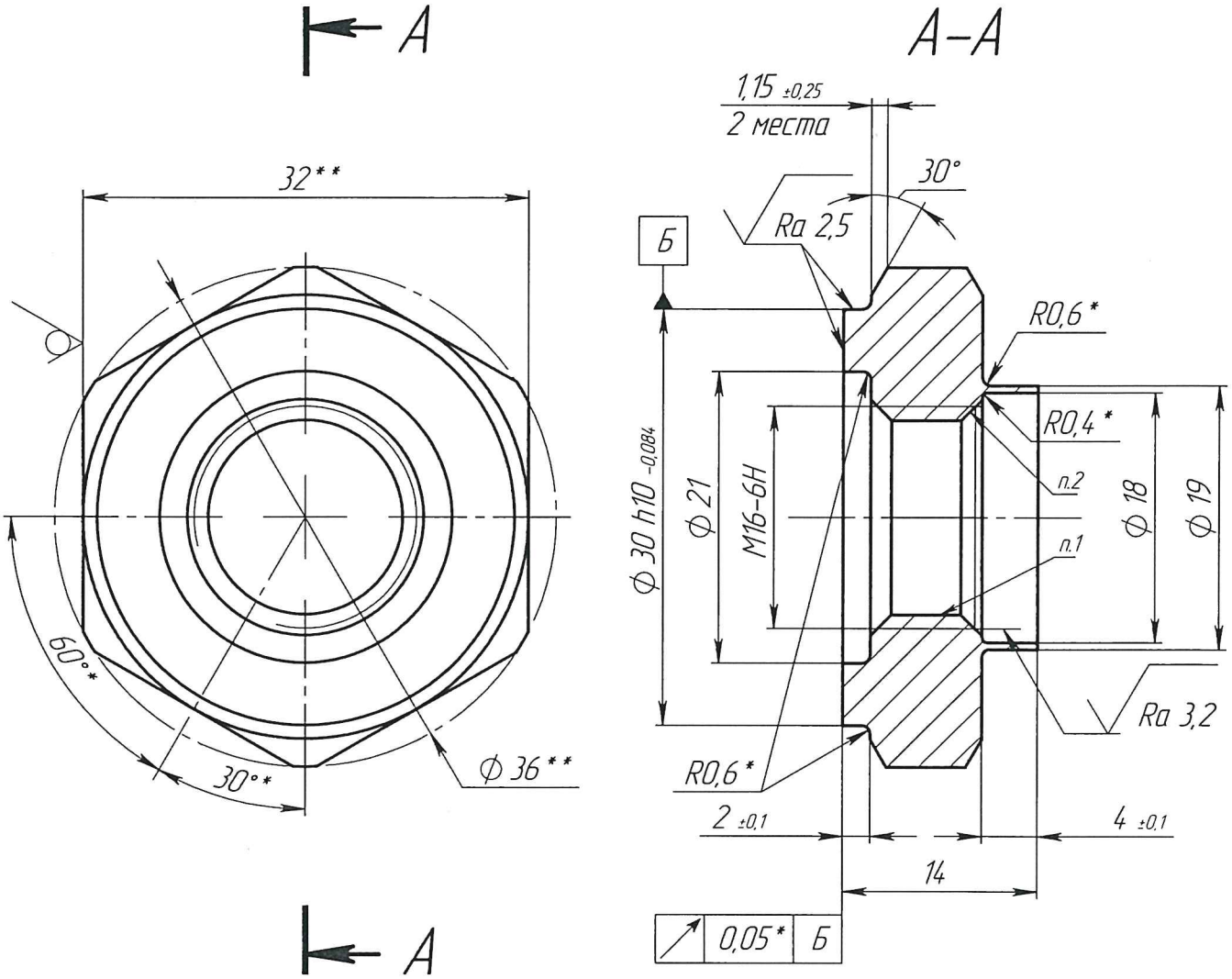

1 Резьба – по ГОСТ 24705-2004.
2 Фаски резьбы – по ОСТ 1 00010-81.
3 Неуказанные предельные отклонения размеров, формы и расположения поверхностей по ОСТ 1 00022-80.
4 29...35,5 HRC.
5 Покрытие: Хим. Пас.
6 **Размеры для справок
7 *Размеры обеспеч. инстр.

Изм.	Лист	№ докум.	Подп.	Дата
Разраб.		Ефремов		16.01.19
Пров.		Покоев		16.01.19
Т. контр.				
Н. контр.		Кечина		16.01.19
Утв.		Жмуров		16.01.19

РЦКД.11.04.20.00.003

Гайка стопорная

Лит.	Масса	Масштаб
	0,05	2:1

Лист | Листов 1

Шестигранник 22-h11 ГОСТ 8560-75
30ХГСА ТУ 14-1-950-86

ООО «Экспериментальная мастерская НаукаСофт»

Перв. примен. РЦКД.11.04.20.00.000

Справ. №

Подп. и дата

Инв. № дубл.

Взам. инв. №

Подп. и дата 18.01.19

Инв. № подл. 110119 0031