РЦКД.11.04.12.00.004

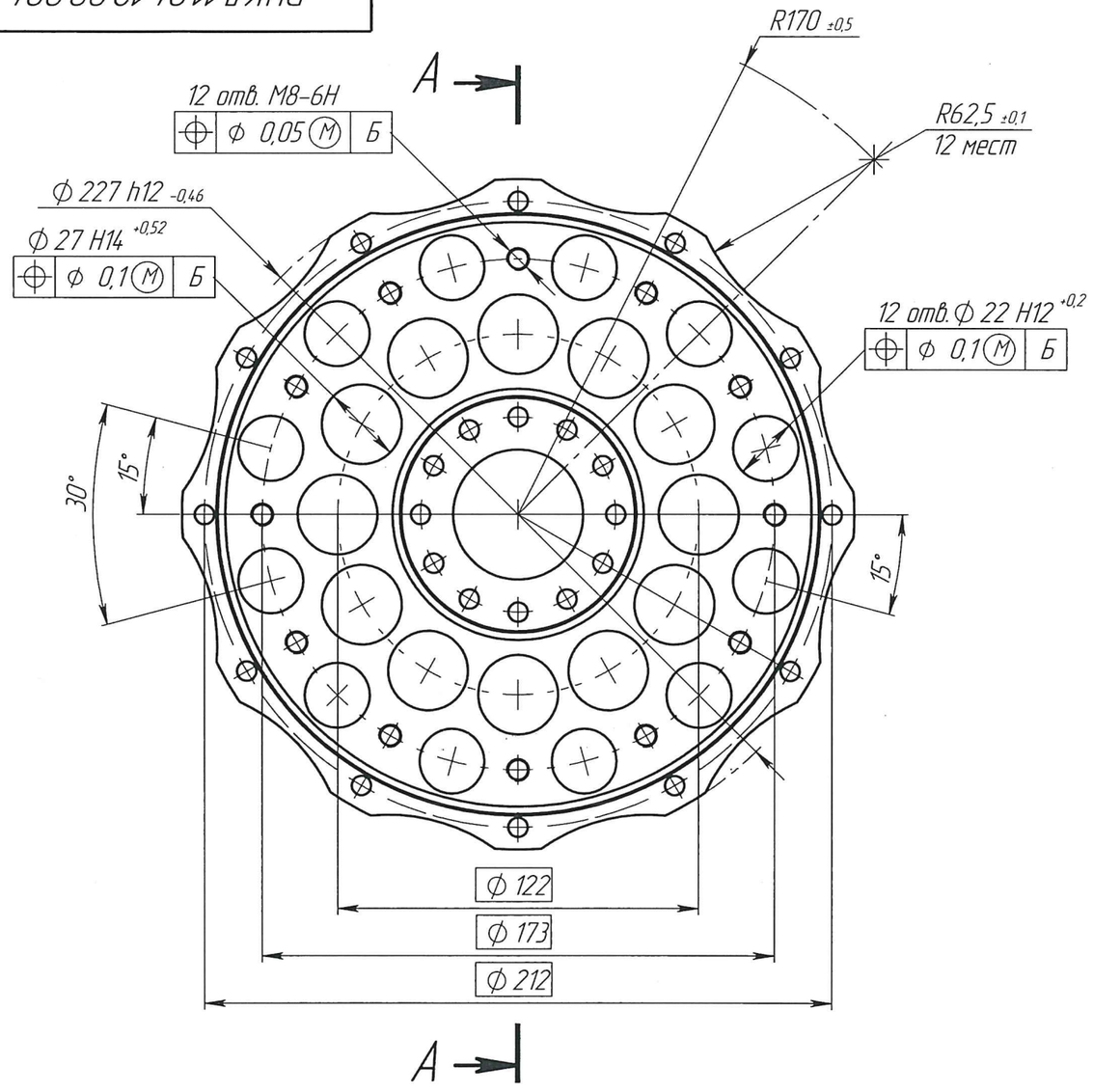

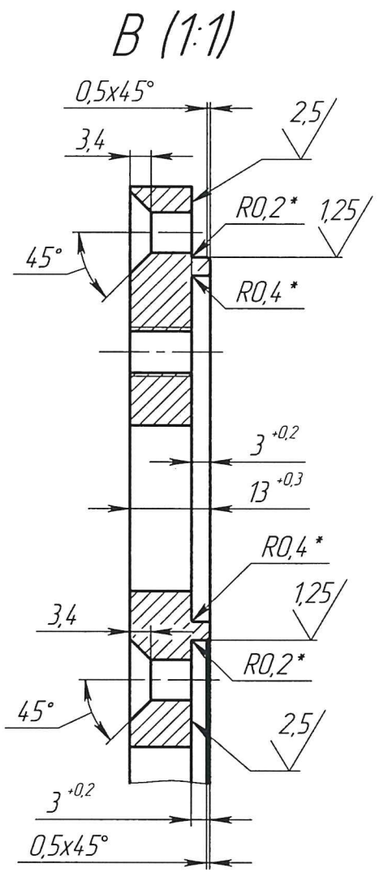

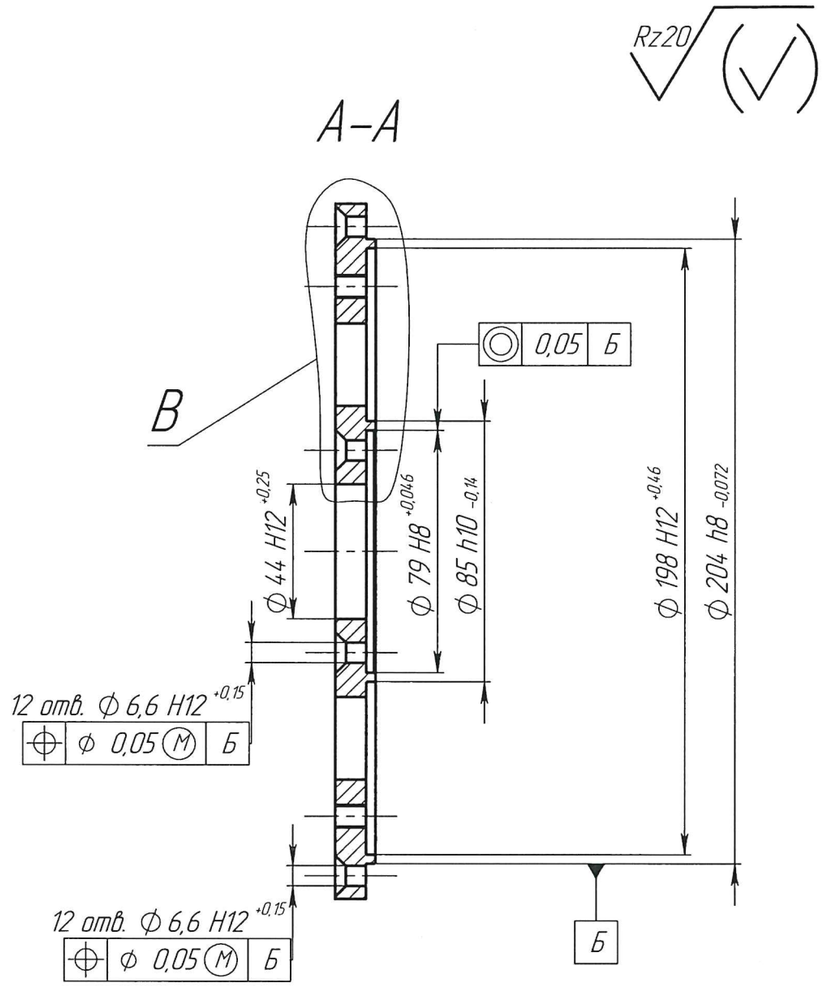

1 Неуказанные предельные отклонения формы, размера и расположения поверхностей по ОСТ 1 00022-80.
2 Покрытие Ан. Окс. нхр.
3 Острые кропки притупить.
4 * Размеры обесп. инстр.
5 Резьба – по ГОСТ 24705-2004.
6 Фаски резьбы – по ОСТ 1 00010-81.

Изм.	Лист	№ докум.	Подп.	Дата	РЦКД.11.04.12.00.004		
Разраб.		Ефремов		16.01.19	Щит задний	Лит.	Масса: 0,66
Пров.		Покоев		16.01.19		Масштаб: 1:2	
						Лист	Листов 1
Н. контр.		Кечина		16.01.19	Круг АК6 ГОСТ 4784-97	ООО «Экспериментальная мастерская НаукаСофт»	
Утв.		Жмуров		16.01.19			

Перв. примен. РЦКД.11.04.12.00.000
Справ. №
Подп. и дата
Инв. № дубл.
Взам. инв. №
Подп. и дата 18.01.19
Инв. № подл. 11041900018