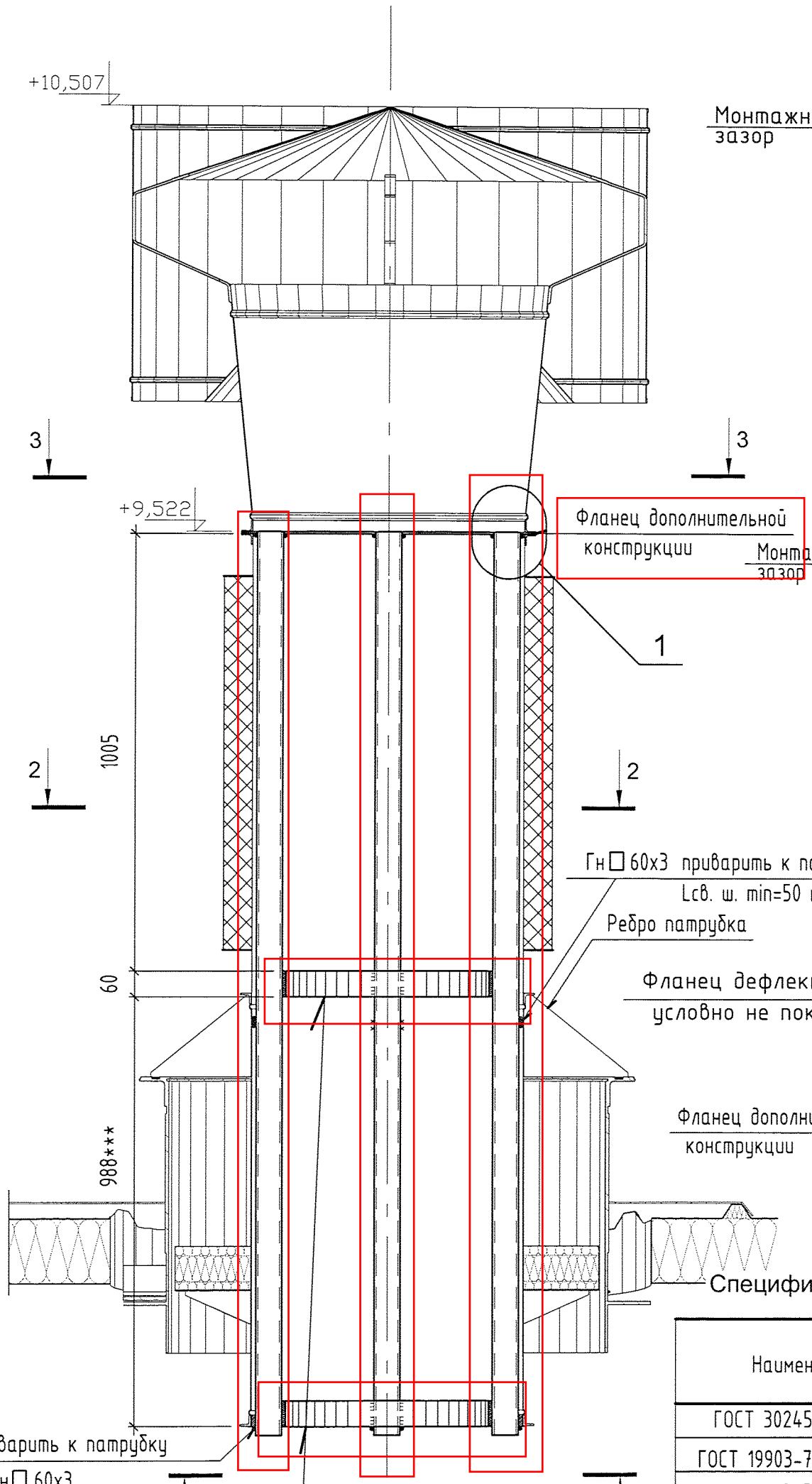

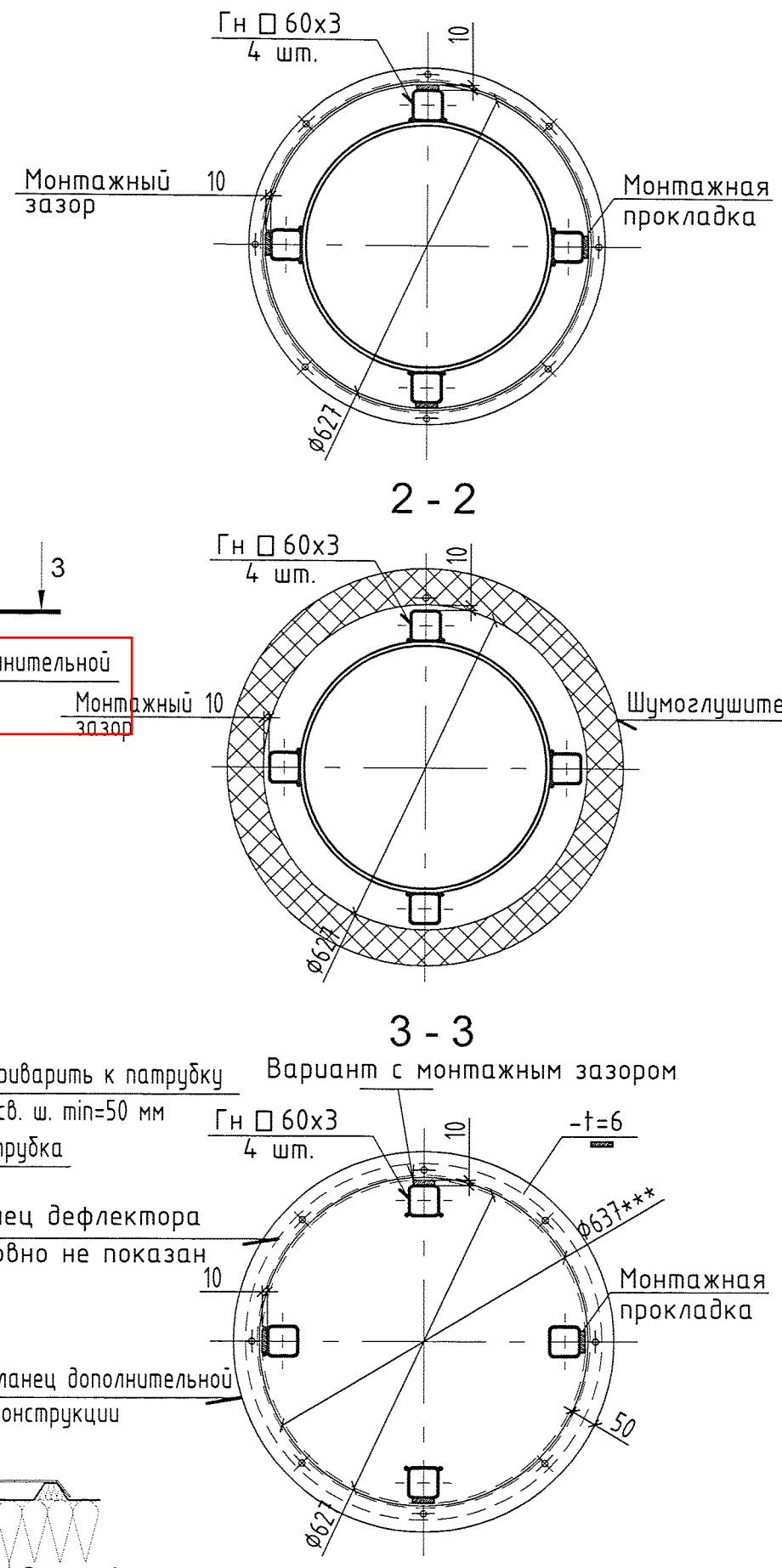

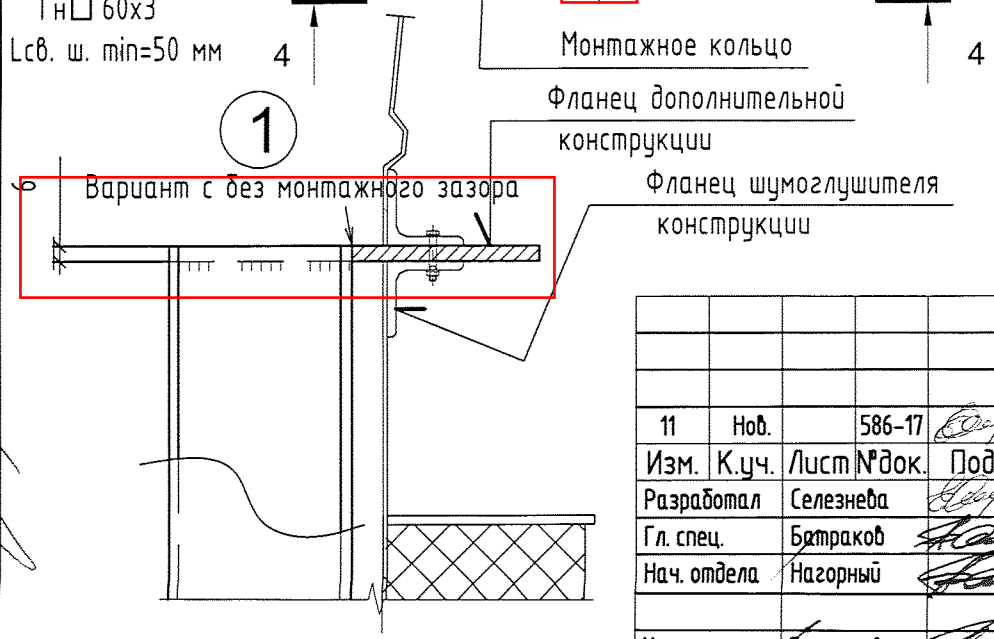

Спецификация металлопроката к схеме расположения опорных конструкций

Наименование	Обозначение	Кол.	Масса кг	Примеч.
ГОСТ 30245-2003	Гн. 60х3		50	С245 по ГОСТ 27772-88*
ГОСТ 19903-74	-t=6		60	
ГОСТ 19903-74	-t=8		50	
ГОСТ 19903-74	-t=10		20	

1. Общие данные см. лист 1.
2. Все размеры уточнить по месту
3. При демонтаже конструкций уточнить внутренний размер шумоглушителя.
4. Спецификация дана на два дефлектора.

11	Нов.		586-17		09.17	009-01-00-КМ.13.001
Изм.	К.уч.	Лист	№док.	Подп.	Дата	ТЭЦ-9 филиал ПАО "Мосэнерго" Строительство ГРП-2
Разработал		Селезнева			09.17	ГРП-2 Открытая площадка — Стадия: Р; Лист: 59; Листов:
Гл. спец.		Батраков			09.17	
Нач. отдела		Нагорный			09.17	
Н. контр		Батраков				Схема расположения дополнительных несущих конструкций дефлекторов ГРП
ГИП		Горбачев			09.17	Ремонтпроект

Согласовано: Должн. отд. | Фамилия | Подпись | Дата

Взам. инв. №

Подп. и дата

Инв. № подл.

КМ_л. 59 Крепление дефлекторов.dwg

Формат А3