ЦБЛИ.741371.001

Перв. примен. | ЦБЛИ.303671.001

Справ.№

Ra 6,3 (√)

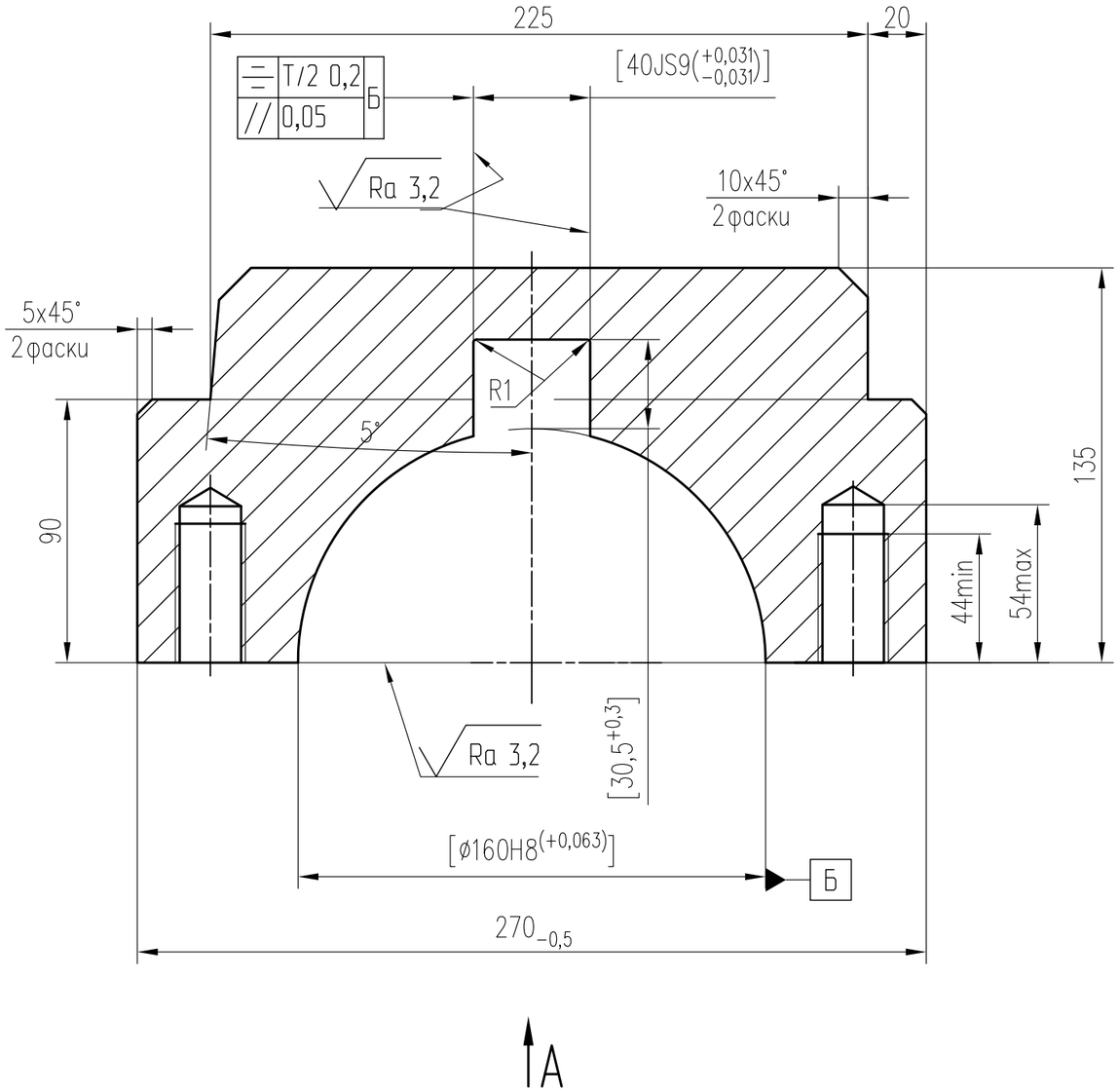

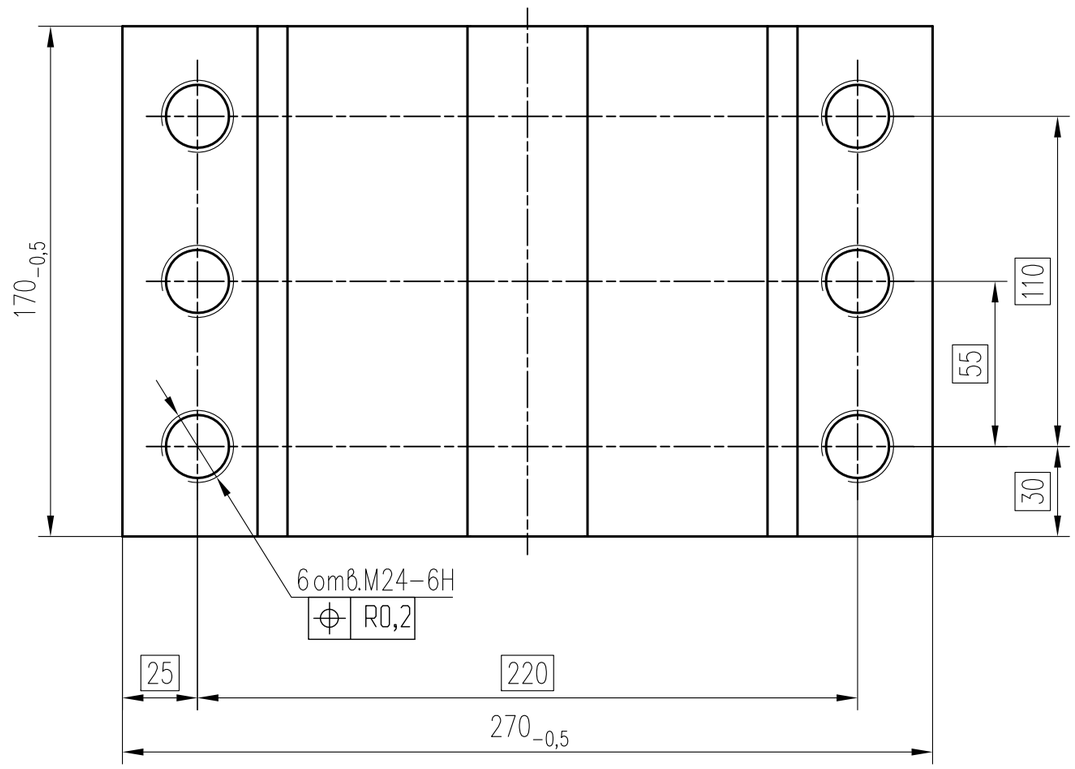

1. *Размеры для справок.
2. Общие допуски по ГОСТ 30893.1-2002: h14, $\pm\frac{IT14}{2}$.
3. Резьбовые отв. зенковать под углом 90° до наружного диаметра резьбы.
4. Обработку по размерам в квадратных скобках производить совместно с дет. ЦБЛИ.741278.002 Обойма. Детали маркировать одним порядковым номером и применять совместно.

Изм.	Лист	№докум.	Подпись	Дата	ЦБЛИ.741278.001			
Разраб.		Воронина			Обойма	Лит.	Масса	Масштаб
Провер.		Богачев					30,7	1:2
Т.контр.		Тимофеева				Лист	Листов 1	
Н.контр.		Тиханов			Лист Б-140 ГОСТ 19903-2015 / 315-09Г2С ГОСТ19281-2014			
Утв.		Чирков						

Формат: А3

Подп. и дата | Инв. № дубл. | Взам. инв. № | Подп. и дата | Инв. № подл.