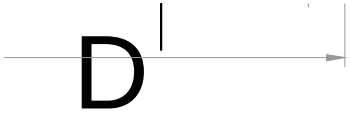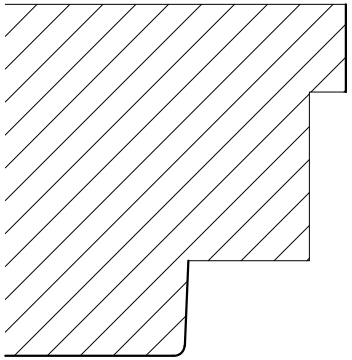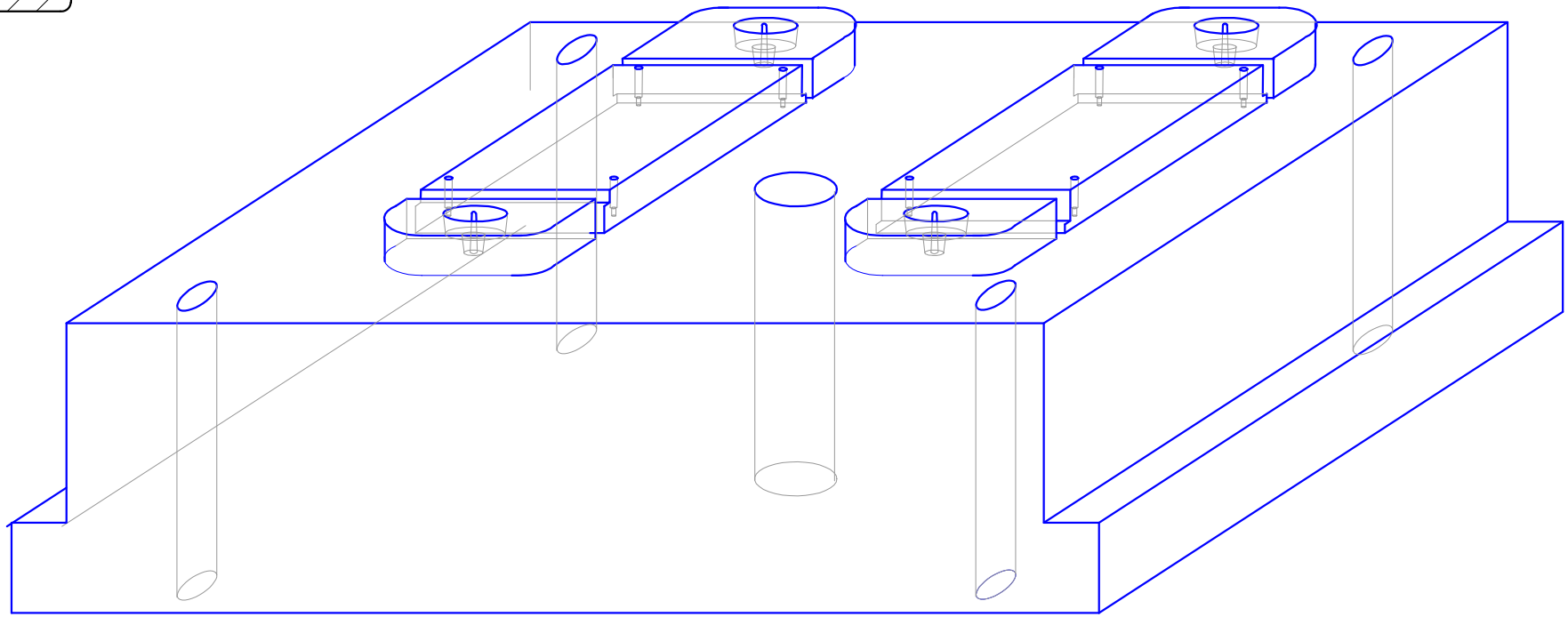
D