01-00.32

Ra12,5 (√)

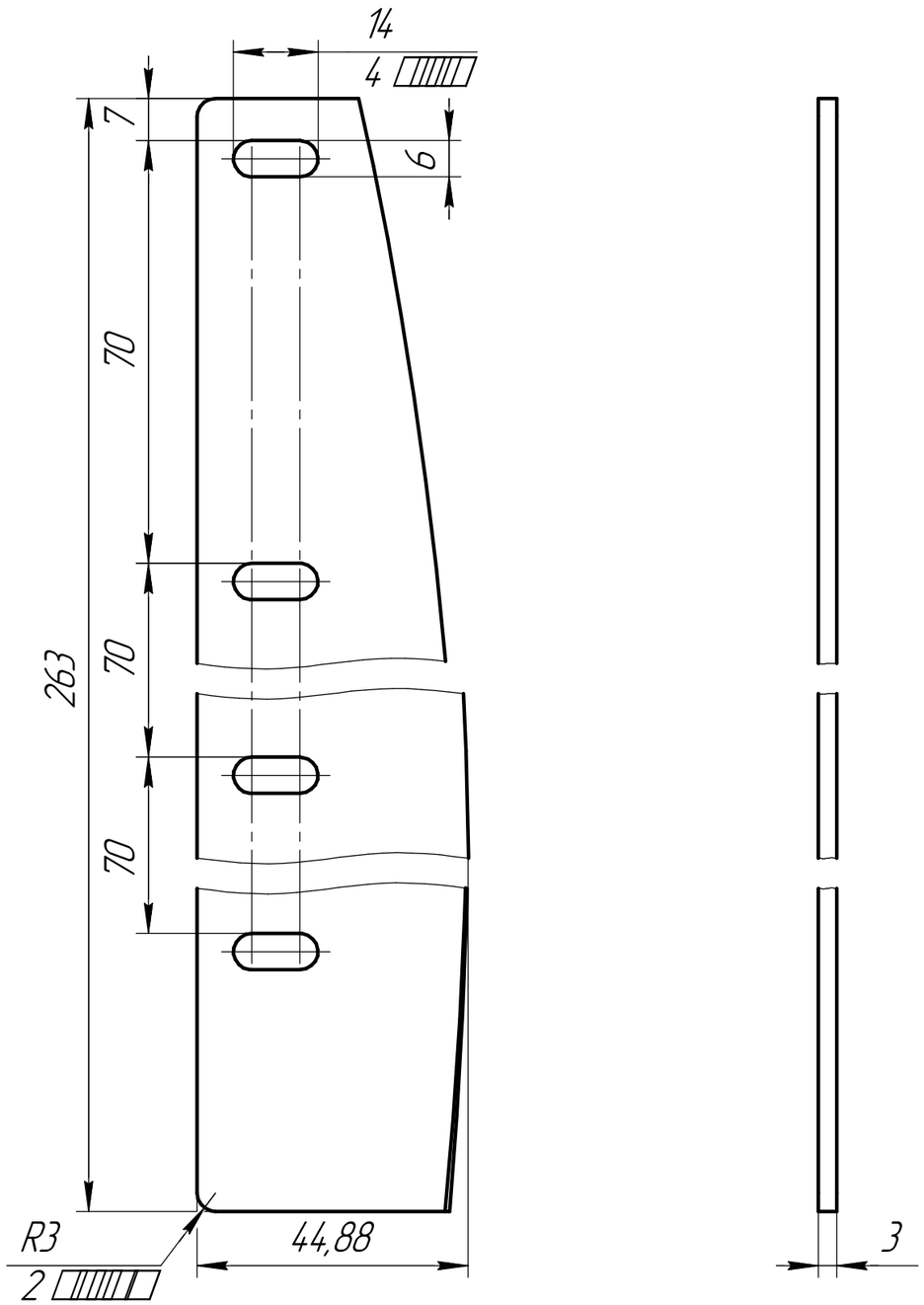

1 *

2 H14, h14, $\square\frac{IT14}{2}$.

3 **– s=3

4

5 –

1

					01-00.32		
					1	0,07	1:1
							1
					-4 14906-77		
			16.10.18				

А3