ТИ 323.2018/02.00.06/33-02.00.02

Rz 80 (√)

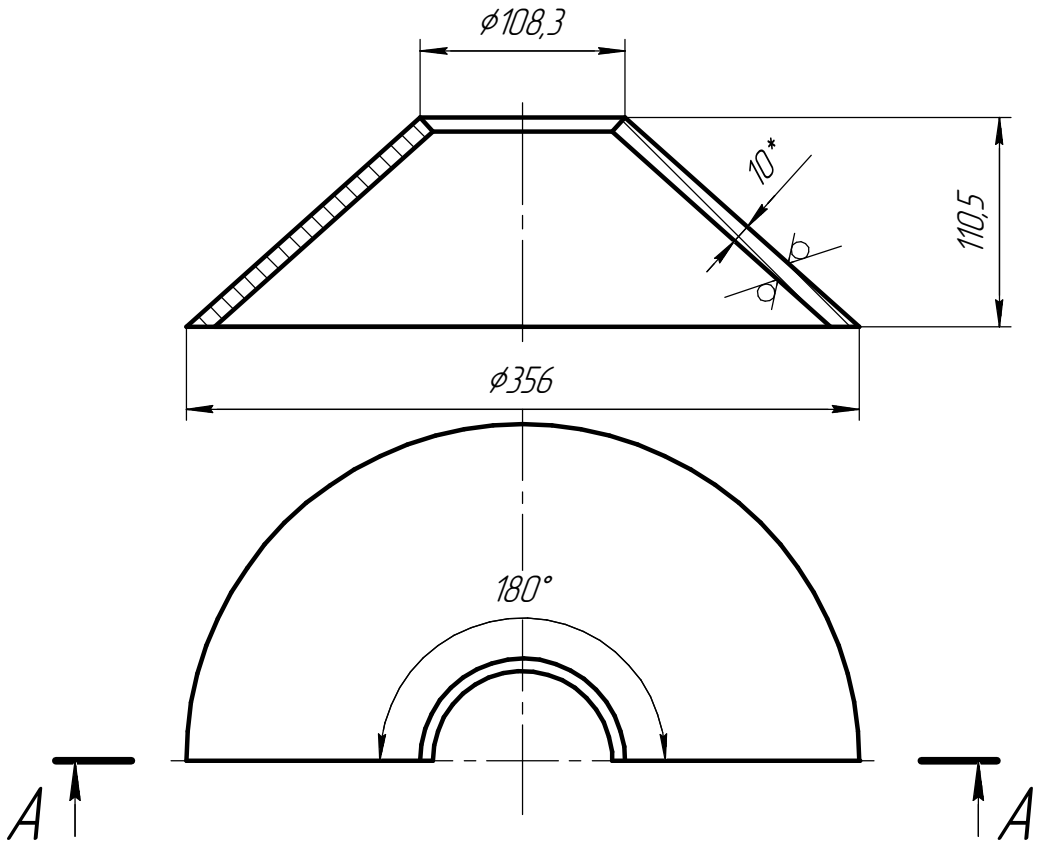

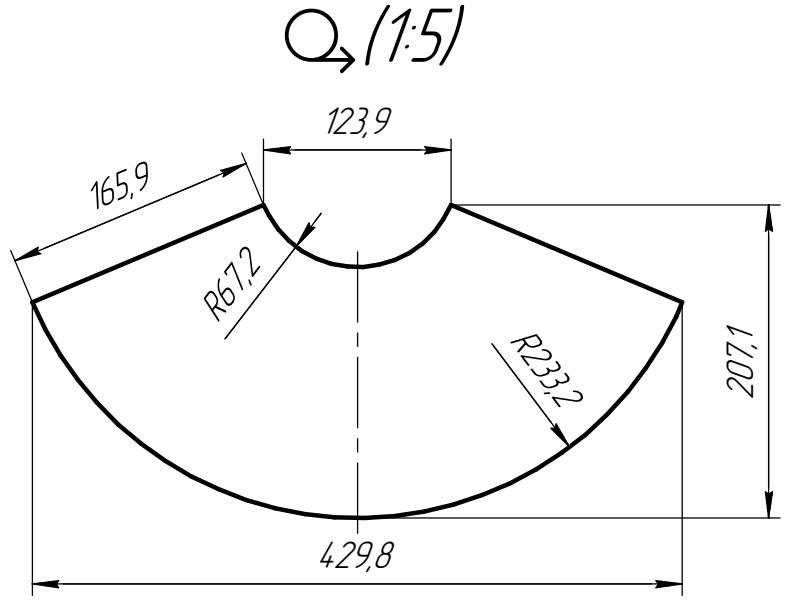

1 *Размеры для справок.

2 Неуказанные предельные отклонения размеров H14; h14; $\frac{IT14}{2}$.

Изм.	Лист	№ докум.	Подп.	Дата
Разраб.		Трапезникова Е.Г.		
Пров.		Герасимов Д.М.		
Т.контр.				
Н.контр.				
Утв.				

ТИ 323.2018/02.00.06/33-02.00.02

Сегмент

Лит.	Масса	Масштаб
	4,35	1:4
Лист	Листов 1	

Лист 10 ГОСТ 19903-2015 / Ст3сп3-св ГОСТ 14637-89

ООО "ТЕХНОИНКОМ"

Перв. примен. | Справ. № | Подп. и дата | Инв. № дубл. | Взам. инв. № | Подп. и дата | Инв. № подл.

Копировал | Формат А4