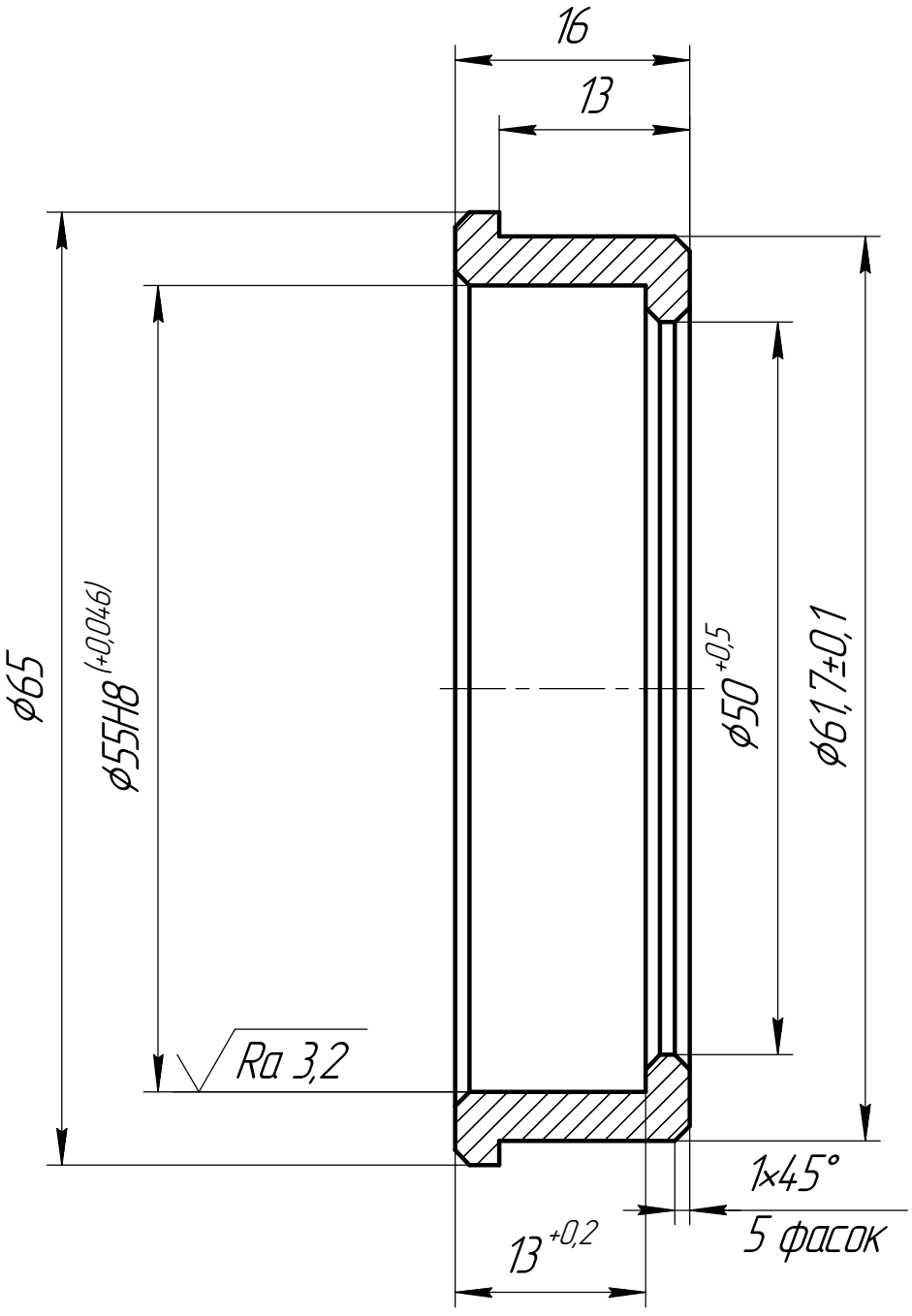

1 Неуказаные предельные отклонения H14,h14, ±IT14 \2

Изм.	Лист	№ докум.	Подп.	Дата
Разраб.				
Пров.				
Т.контр.				
Н.контр.				
Утв.				

Корпус подшипника

Сталь 45 ГОСТ 1050-2013

Лит.	Масса	Масштаб
	0,09	2:1
Лист	Листов 1	

Перв. примен.

Справ. №

Подп. и дата

Инв. № дубл.

Взам. инв. №

Подп. и дата

Инв. № подл.

Копировал

Формат А4