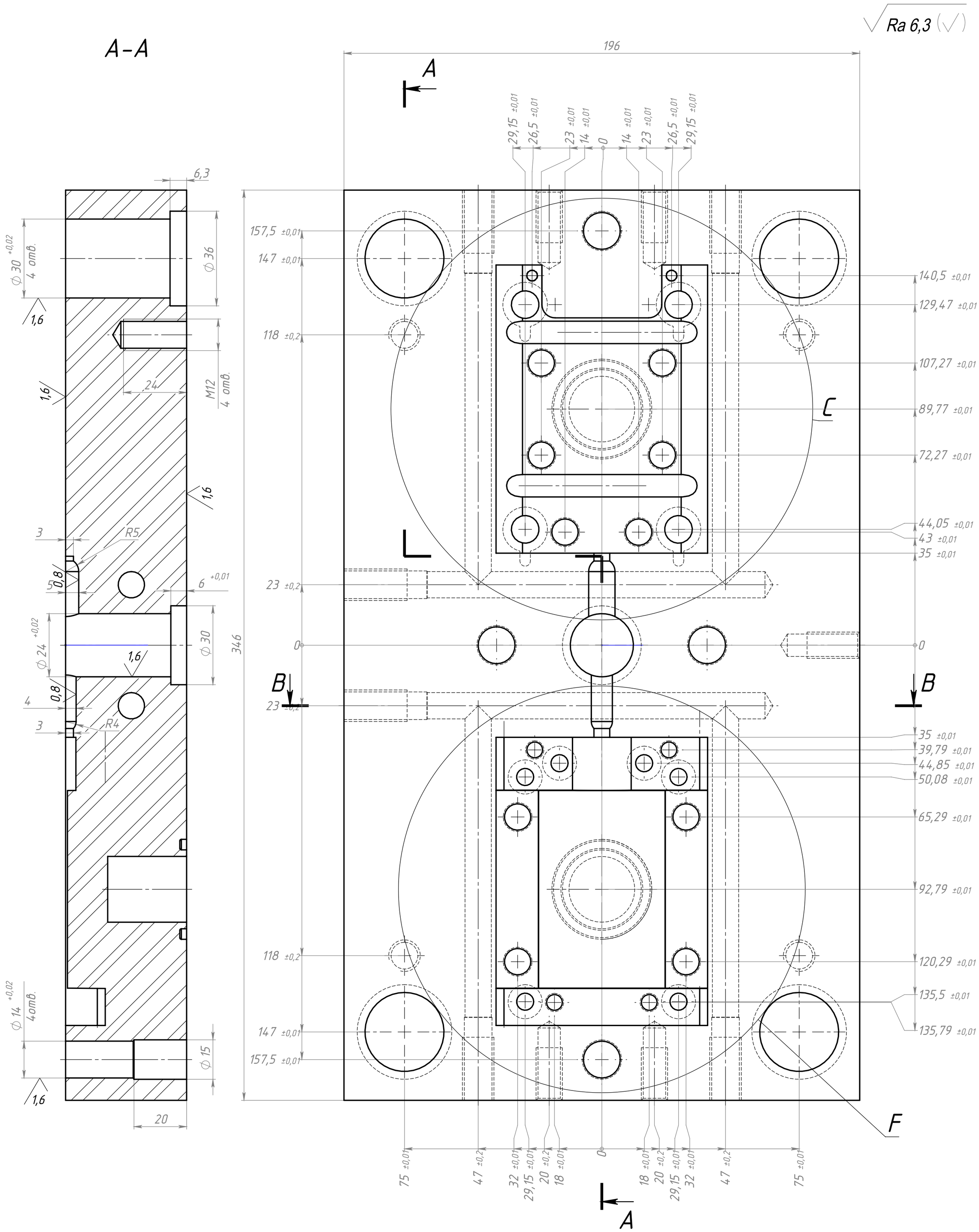

В–В (1 : 2)
2 места

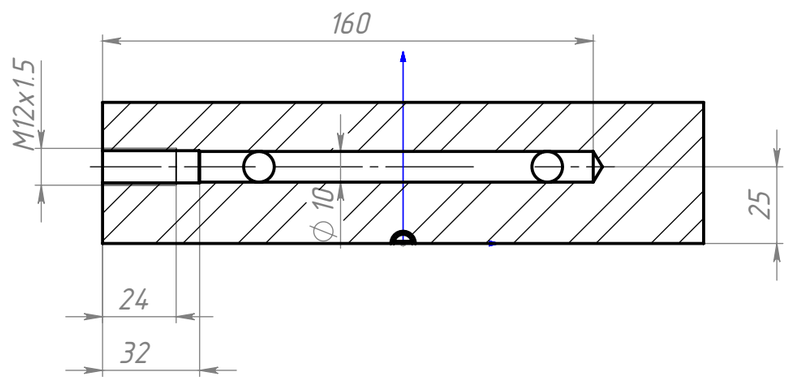

1. Неуказанные предельные отклонения размеров H14, h14, $\pm\frac{IT14}{2}$.
2. HRc 23....28.
3. Формообразующие поверхности выполнить по модели SW
4. Шероховатость формообразующих поверхностей матовая мелкозернистая.
5. Неуказанные радиусы скруглений R 0,5 мм.
6. Неуказанные литейные уклоны 1° на сторону
7. Остальные ТТ по ГОСТ 27358-87.

Кол-во.	Габарит	Артикул	ПФ на деталь
1		РК03-196х346х46/1.2311	""

ПФ-181001-02

Изм.	Лист	№ докум.	Подп.	Дата	Пуансон	Лит.	Масса	Масштаб
Разраб.		Голубев Е.А.				И	20.2	1:1
Пров.		Смирнов В.В.				Лист	Листов 1	
Т. контр.					1.2311			
Н. контр.								
Утв.		Лукин В.А.						

Версия: Копировал Формат А2

ПФ-181001-02

Перв. примен. | Справ. № | Подп. и дата | Инв. № дубл. | Взам. инв. № | Подп. и дата | Инв. № подл.

Файл: ПФ-181001-02 Пуансон

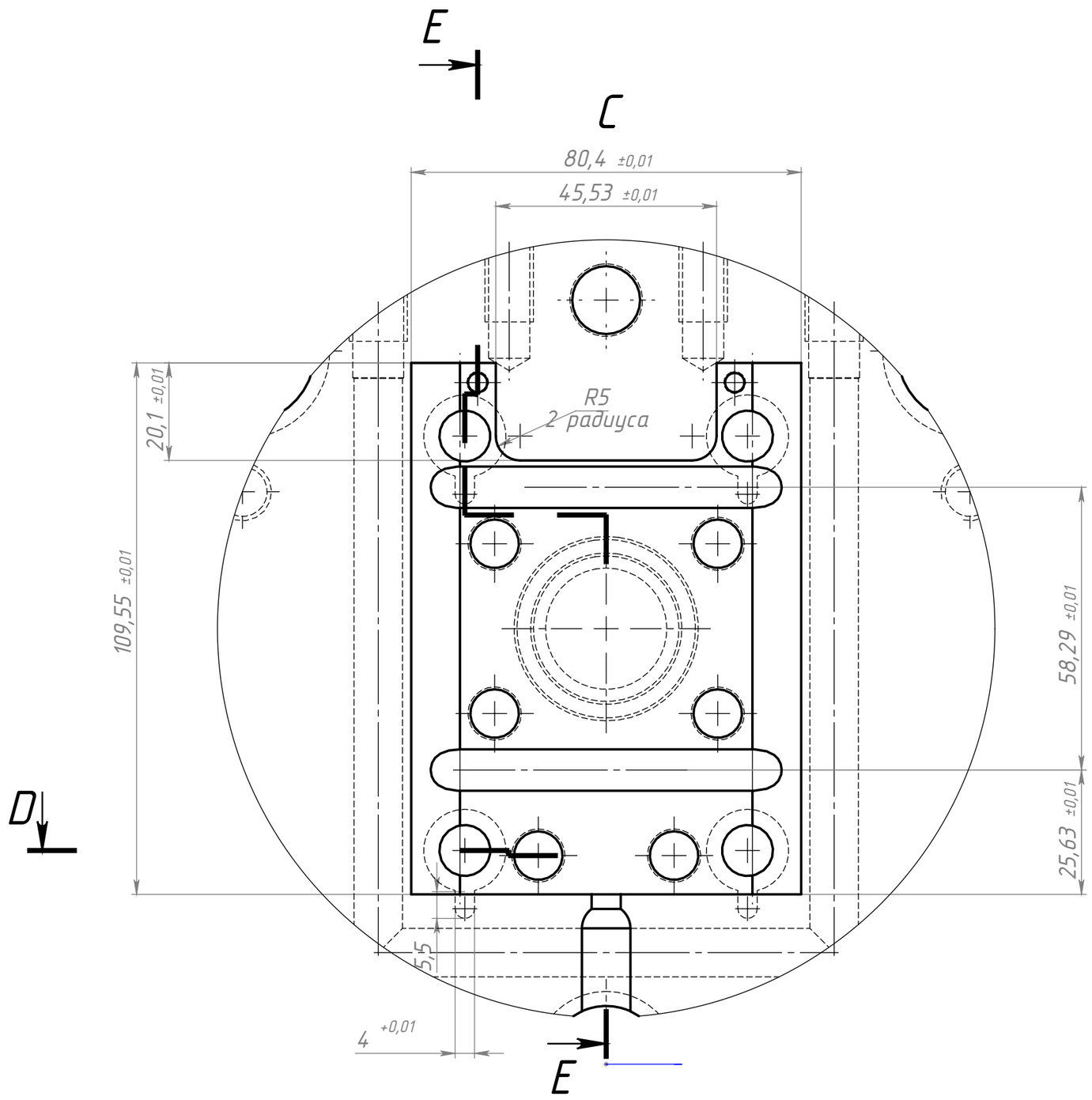

E-E

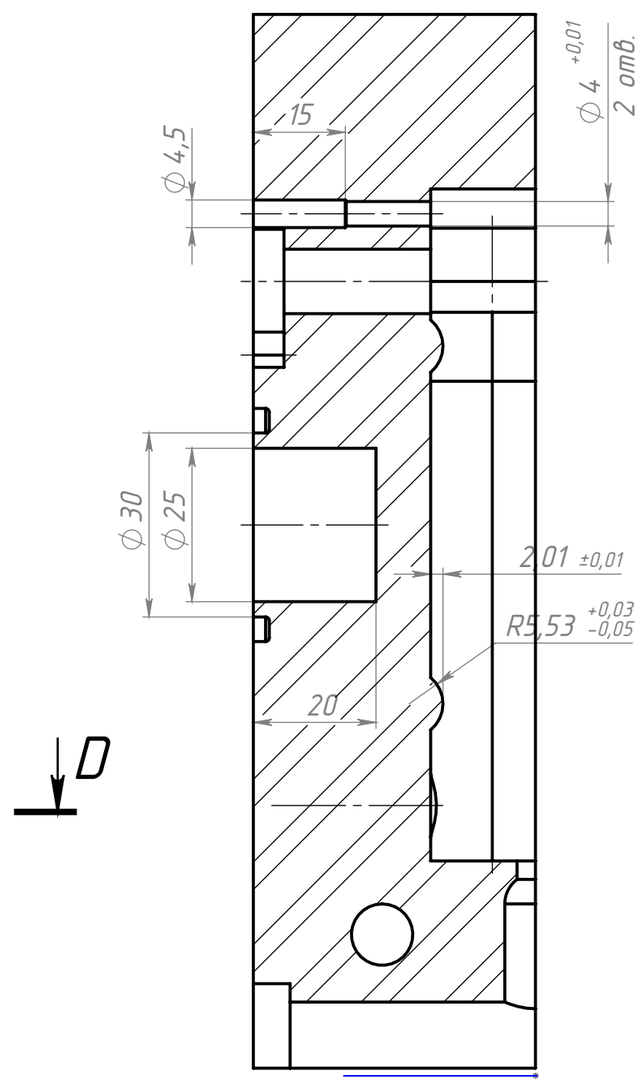

D-D

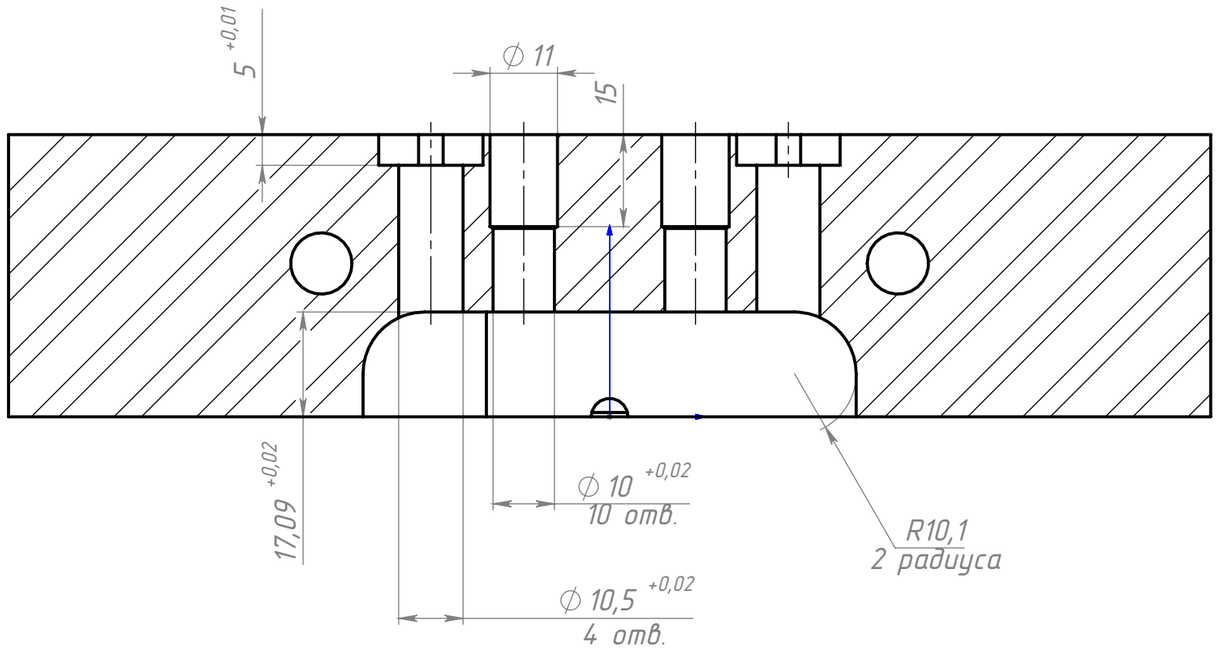

Изм.	Лист	№ докум.	Подп.	Дата	ПФ-181001-02	Лист 2

Версия: Копировал Формат А2

Подп. и дата | Инв. № дубл. | Взам. инв. № | Подп. и дата | Инв. № подл.

Файл ПФ-181001-02 Пуансон

G-G

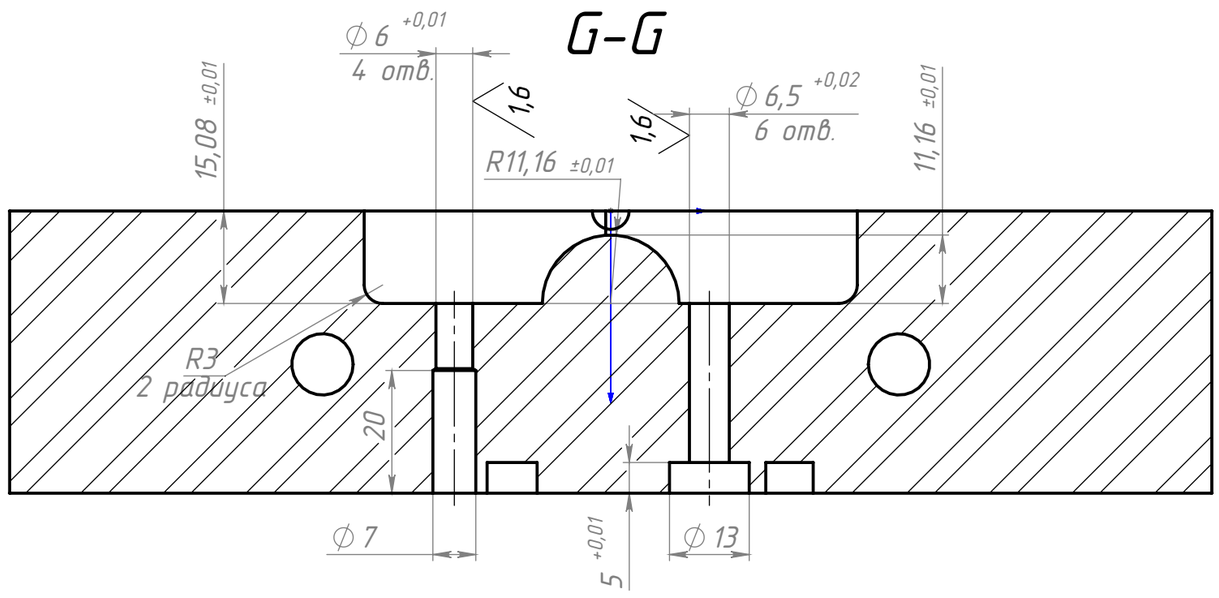

I-I

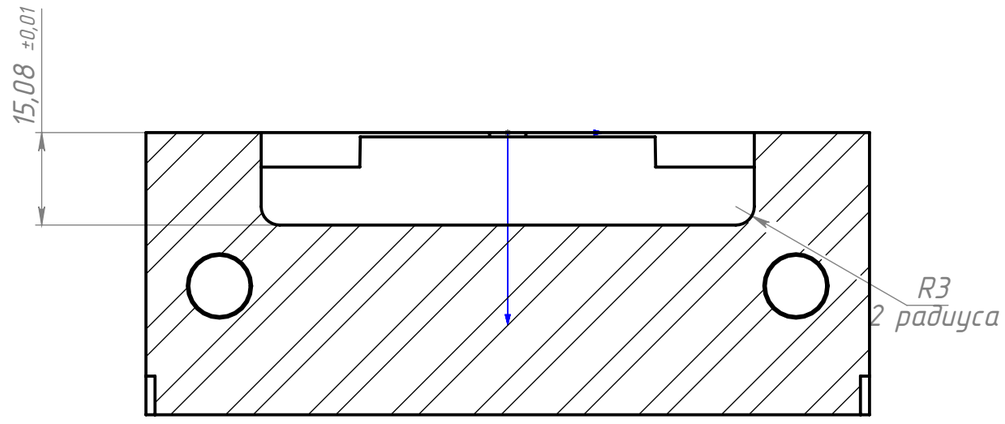

F

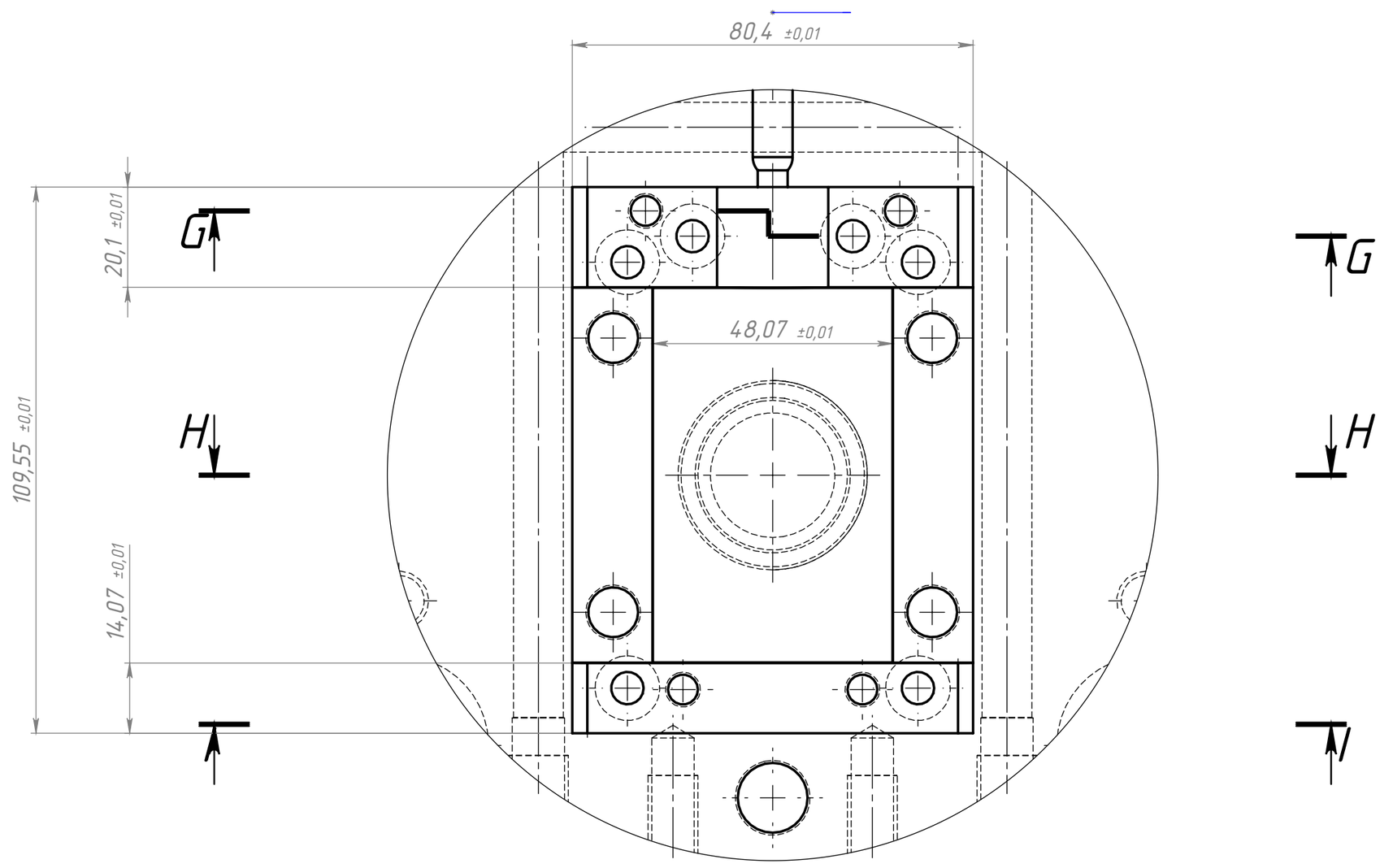

H-H

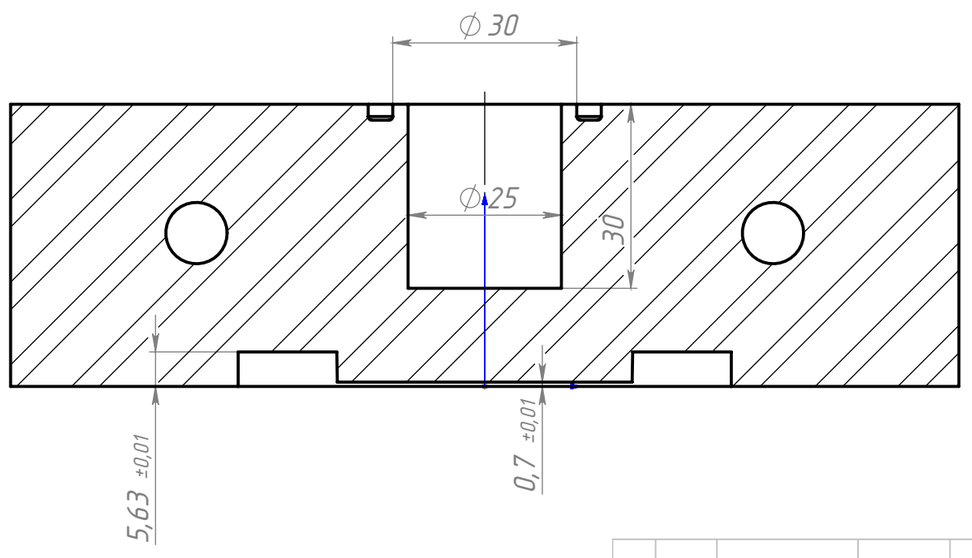

Изм.	Лист	№ докум.	Подп.	Дата	ПФ-181001-02	Лист 3

Версия: Копировал Формат А2

Подп. и дата | Инв. № дубл. | Взам. инв. № | Подп. и дата | Инв. № подл.

Файл ПФ-181001-02 Пуансон