Ra 12,5 (√)

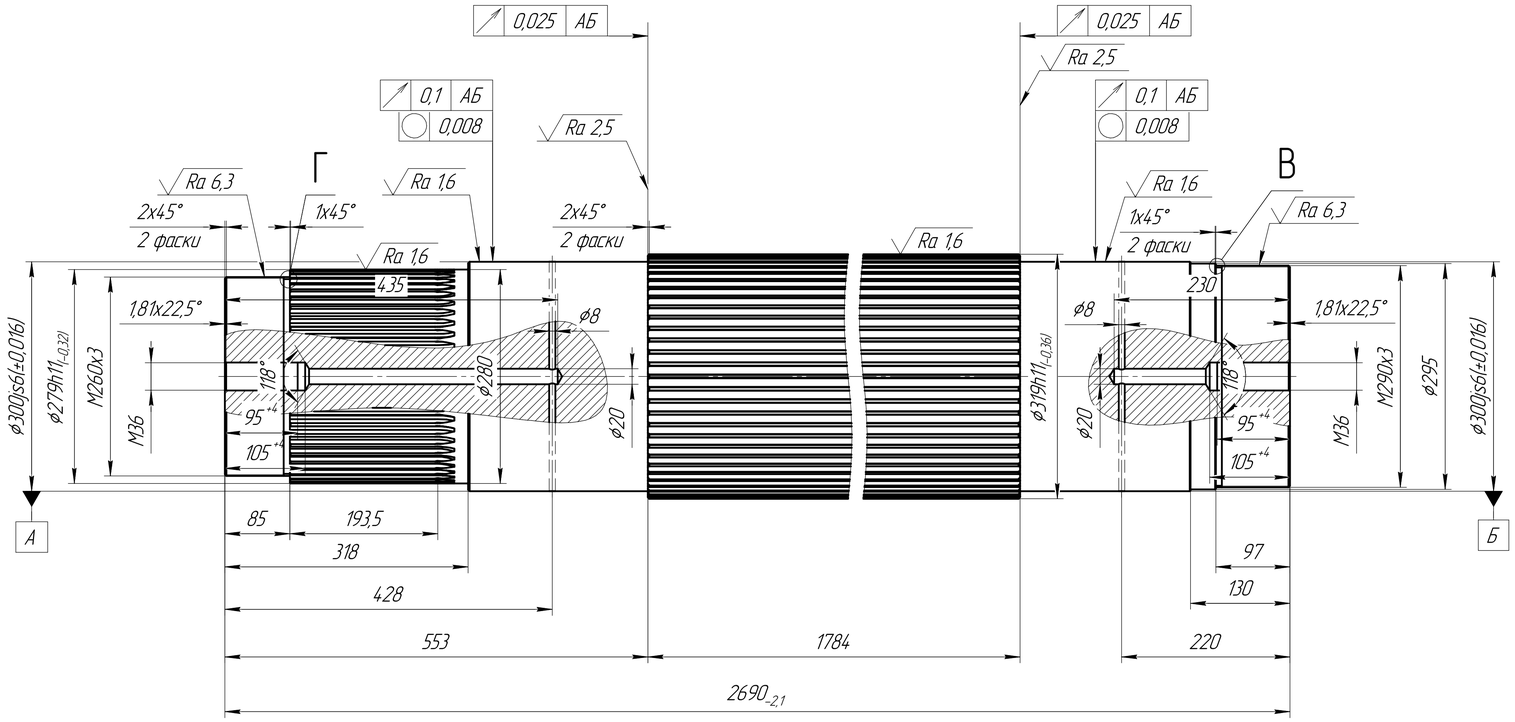

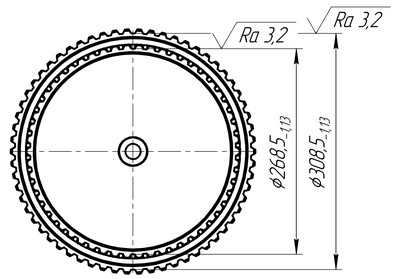

DIN 5480 – W 280x5x54x9f			
Число зубьев	z		54
Модуль	m	мм	5
Угол зацепления	α	град	30
Сдвиг исходного контура	x_1m	мм	2,25
Диаметр окружности вершин зубьев	d_{a1}	мм	279h11
Диаметр формы окружности гран точек	d_{Ef1}	мм	269,89 max
Диаметр окружности впадин	d_{f1}	мм	$268{,}5_{-1{,}13}$
Толщина зуба (максимально допустимая)	s_{vmax}	мм	10,488
Толщина зуба (максимальная)	s_{max}	мм	10,447
Толщина зуба (минимальная)	s_{min}	мм	10,376
Измерительный диаметр круга	D_M	мм	
Размер по измерительным кругам	$M_{1maxRef}$	мм	
Размер по измерительным кругам	M_{1min}	мм	

DIN 5480 – W 320x5x62x9f			
Число зубьев	z		62
Модуль	m	мм	5
Угол зацепления	α	град	30
Сдвиг исходного контура	x_1m	мм	2,25
Диаметр окружности вершин зубьев	d_{a1}	мм	319h11
Диаметр формы окружности гран точек	d_{Ef1}	мм	309,89 max
Диаметр окружности впадин	d_{f1}	мм	$308{,}5_{-1{,}13}$
Толщина зуба (максимально допустимая)	s_{vmax}	мм	10,488
Толщина зуба (максимальная)	s_{max}	мм	10,447
Толщина зуба (минимальная)	s_{min}	мм	10,376
Измерительный диаметр круга	D_M	мм	
Размер по измерительным кругам	$M_{1maxRef}$	мм	
Размер по измерительным кругам	M_{1min}	мм	

В(4:1)

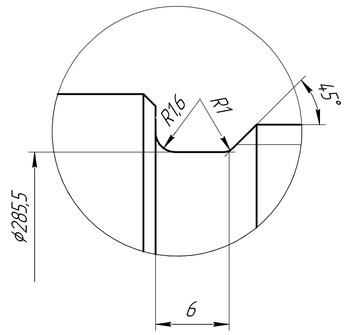

Г(4:1)

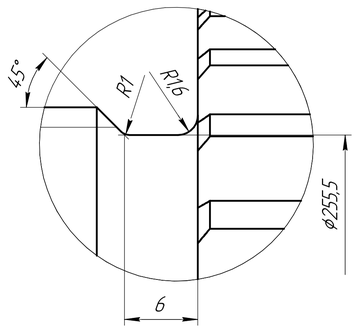

1. HB 180...190.
2. h14, H14, $\pm\frac{IT14}{2}$.
3. Неуказанные радиусы скруглений R1.

Изм.	Лист	№ докум.	Подп.	Дата	Вал шредера 140–160 пр. №841	Лит.	Масса	Масштаб
Разраб.							1551	1:4
Пров.						Лист	Листов	1
Т.контр.								
Н.контр.					Сталь 40Х ГОСТ 4543-71			
Утв.								

Копировал Формат А1

Перв. примен. | Справ. № | Подп. и дата | Инв. № дубл. | Взам. инв. № | Подп. и дата | Инв. № подл.