ТСК0.0029.002.05.02

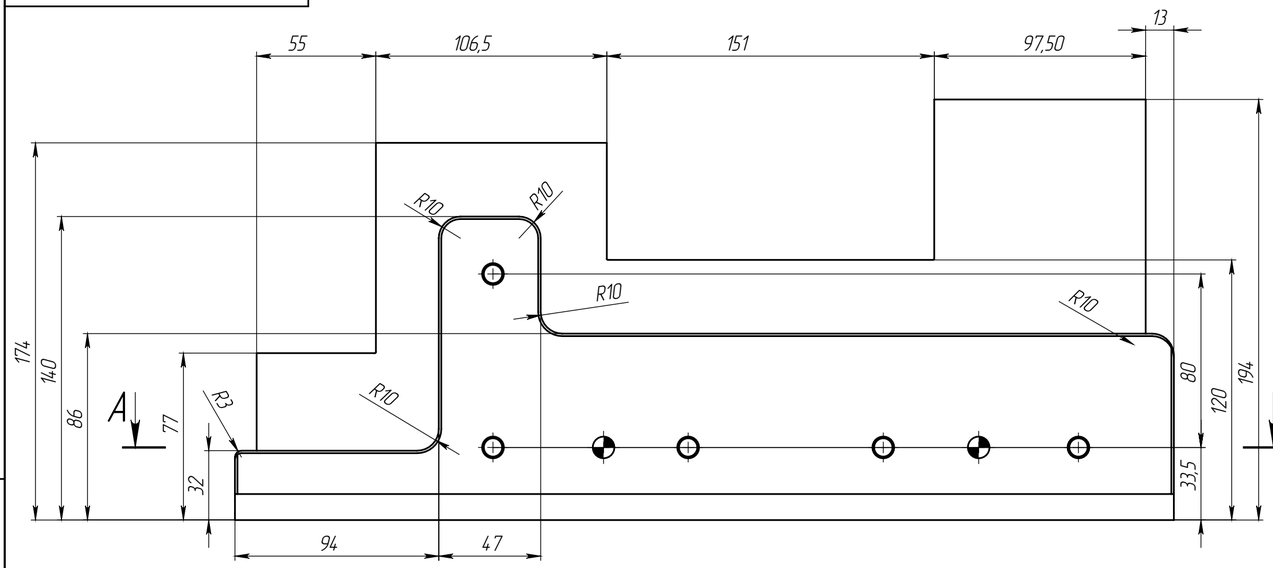

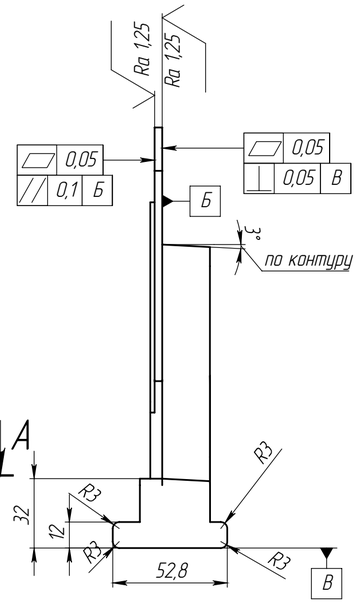

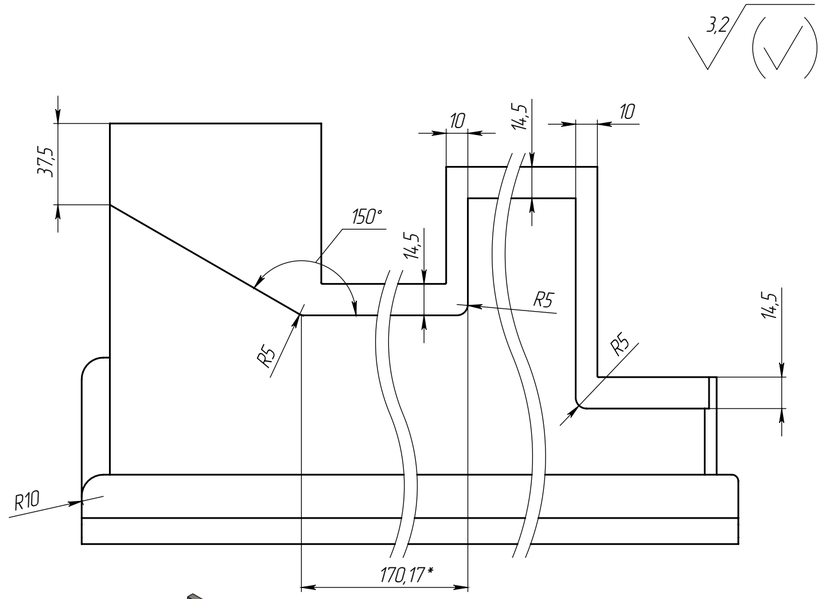

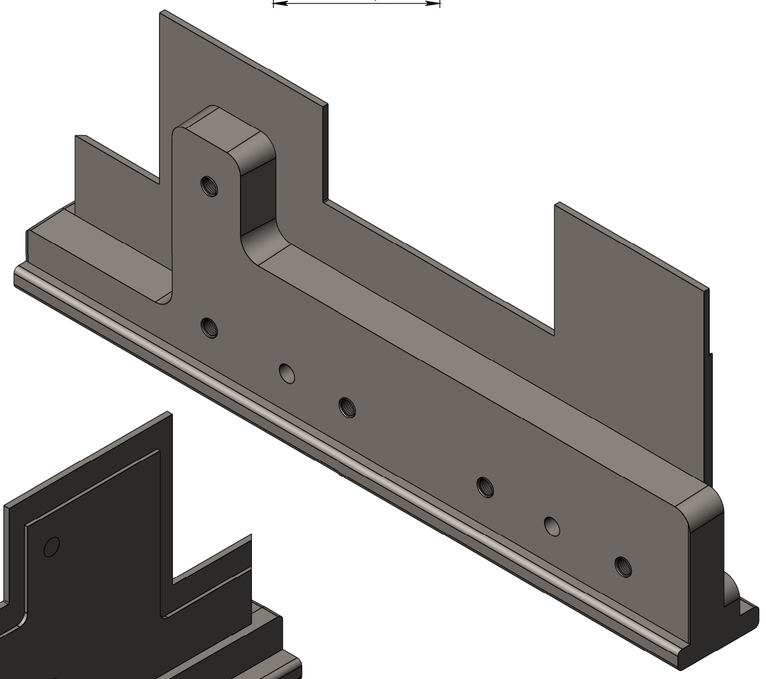

А–А

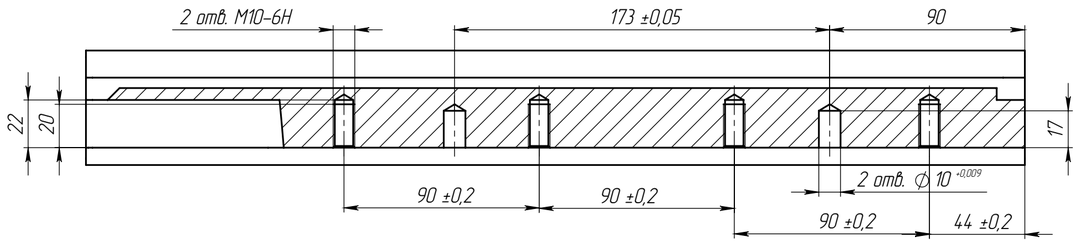

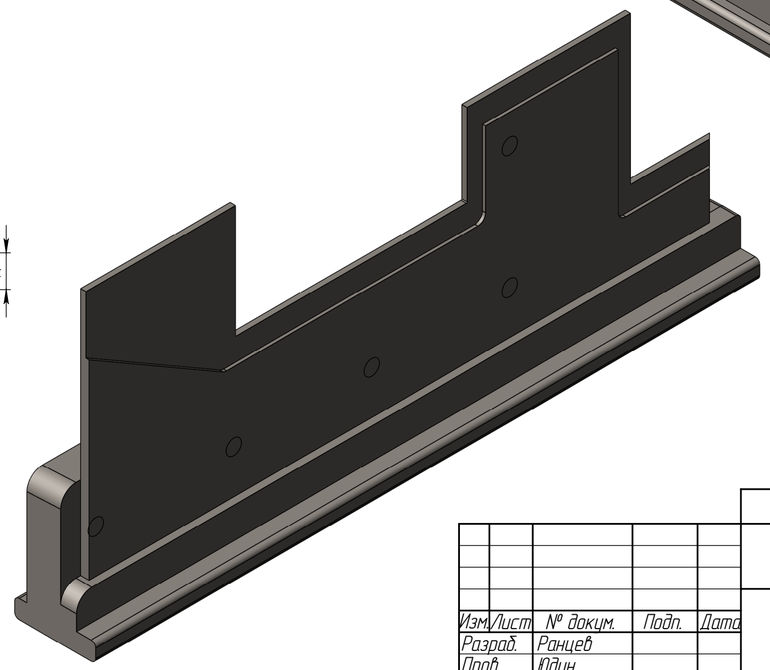

1. * Размеры для справок.
2. Неуказанные радиусы R0,5мм.
3. 45..47 HRCэ.
4. Неуказанные предельные отклонения h14, H14, $\pm\frac{IT\ 14}{2}$.

					РЦ4-006			
					ТСК0.0029.002.05.02			
Изм.	Лист	№ докум.	Подп.	Дата	Слайдер_ПФ Дикий камень_Китай	Лит.	Масса	Масштаб
Разраб.		Ранцев					9.63	1:2
Пров.		Юдин				Лист 1	Листов 1	
Т. контр.								
Гл. механик		Хрупов			Лист БТ-ПВ 55,0 ГОСТ 19903-74 40Х13 ГОСТ 5632-72			
Н. контр.								
Утв.								

Перв. примен. | Справ. № | Подп. и дата | Инв. № дубл. | Взам. инв. № | Подп. и дата | Инв. № подл.

Копировал | Формат А2