Корпус ступицы Агро005

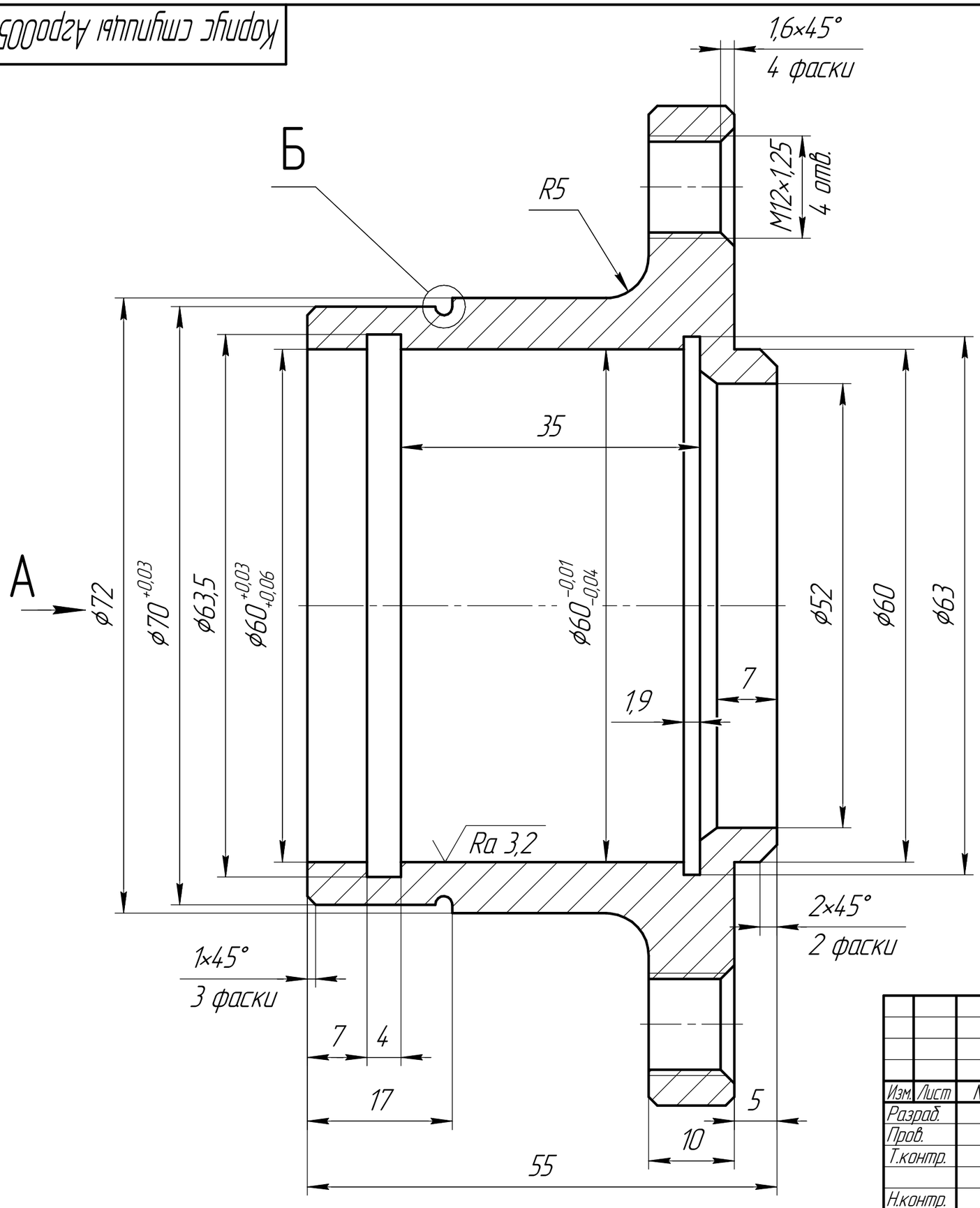

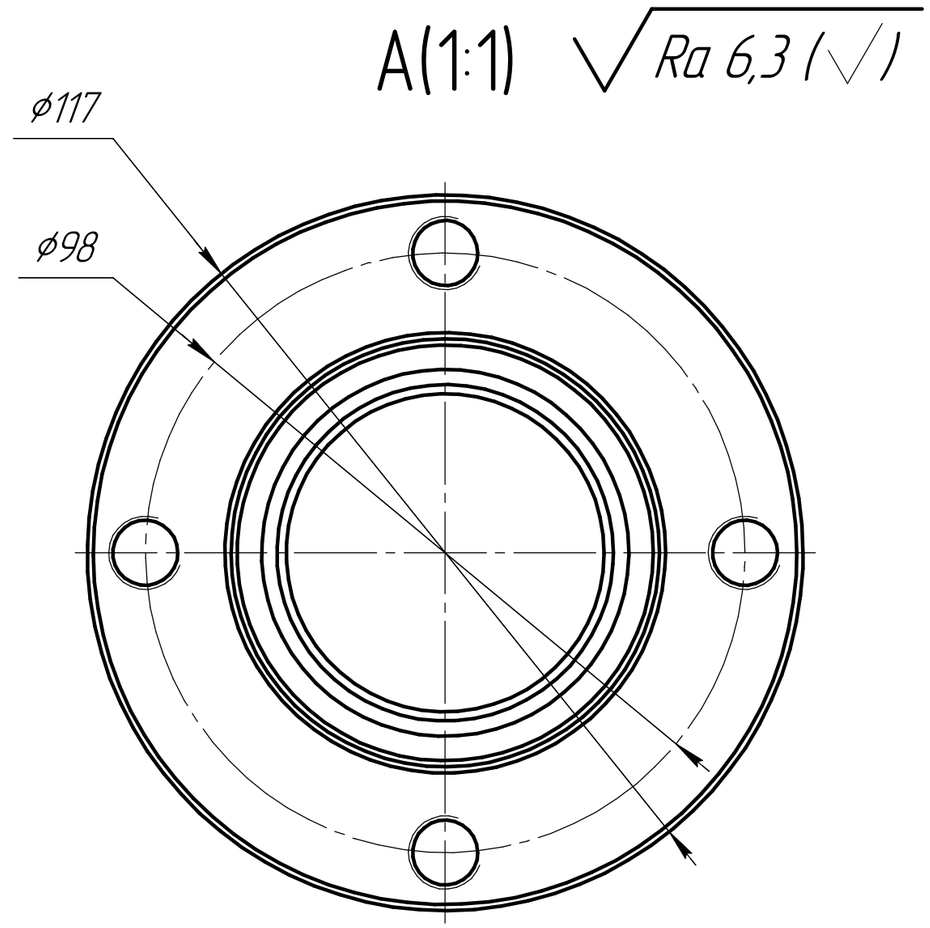

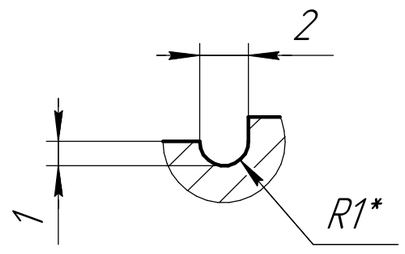

1 *Размер для справок.

2 H14, h14, $\pm \frac{IT14}{2}$.

3 Покрытие Ц6 хр.

Изм.	Лист	№ докум.	Подп.	Дата	Корпус ступицы Агро005		
Разраб.					Корпус	Лит.	Масса: 1	Масштаб: 2:1
Пров.						Лист	Листов 1
Т.контр.							
Н.контр.					Ст 35		
Утв.							

Перв. примен. | Справ. № | Подп. и дата | Инв. № дубл. | Взам. инв. № | Подп. и дата | Инв. № подл.

Копировал | Формат А3