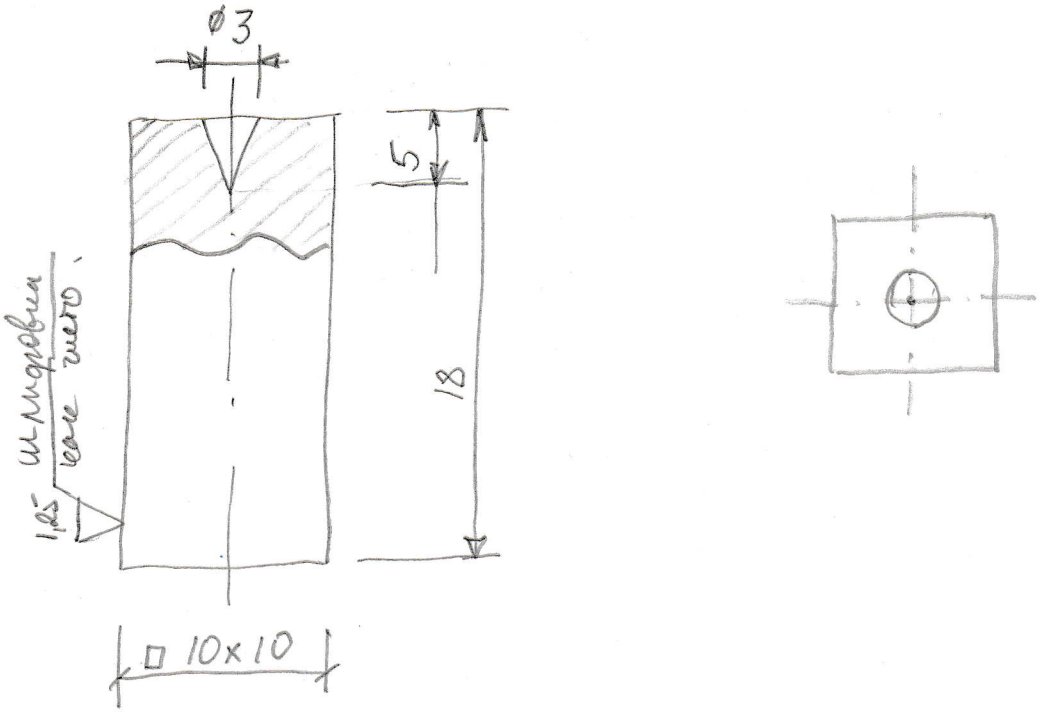

Примечание:

1. Все наружные поверхности должны быть гладкими без царапин и заусениц.

Литьевая форма

Ст. 3