ËÃ950 Í 3Ë2 480.001

Èçýê. á ÝÙëÙ | Èçýê. á ÝÙëÙ | »àÙÅ.áæÙ. N | Áæù. N ÝÙëù. | Èçýê. á ÝÙëÙ | Áæù.N èçÝá. | Èþéùîáð. èéáåâ | ËÃ950 Í 3Ë2 480.001 | ÊèéÙÙ. N

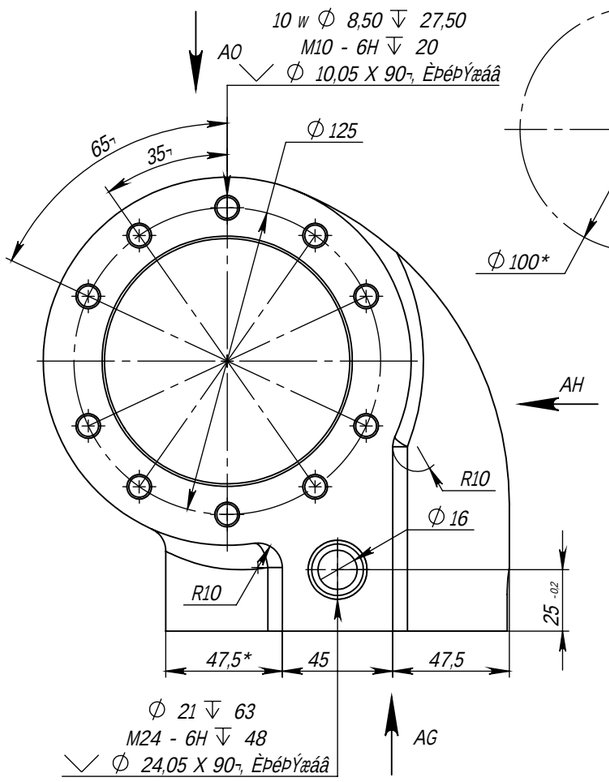

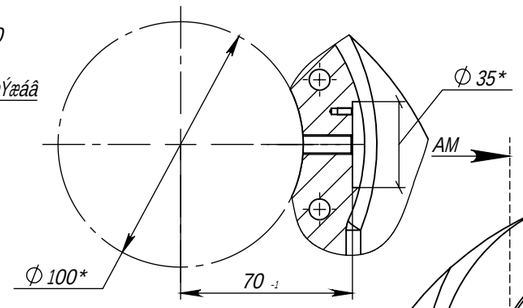

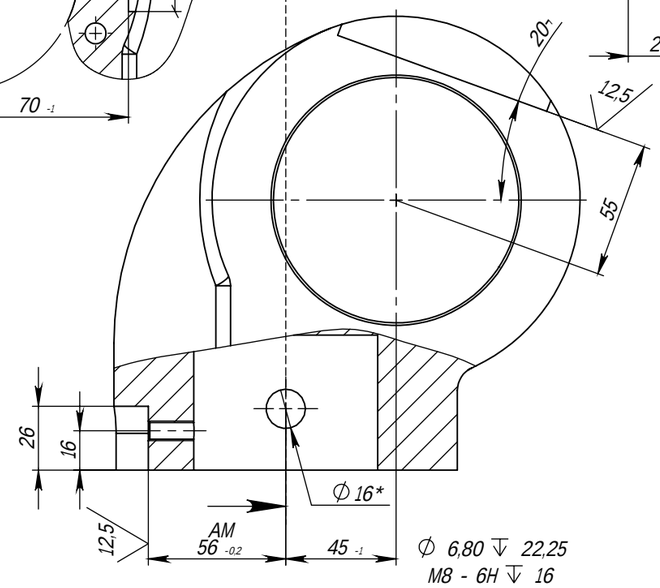

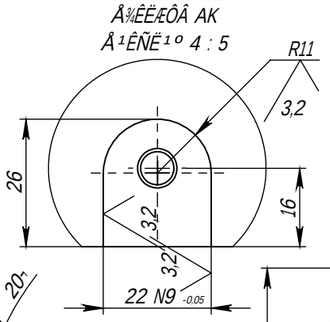

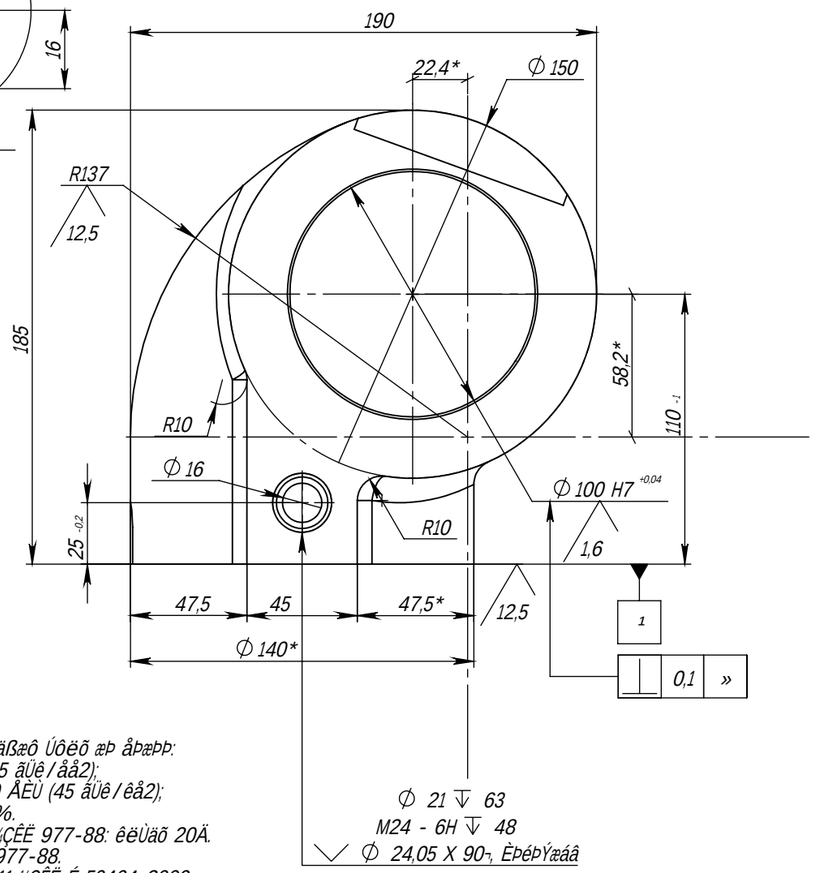

»Á½ AG

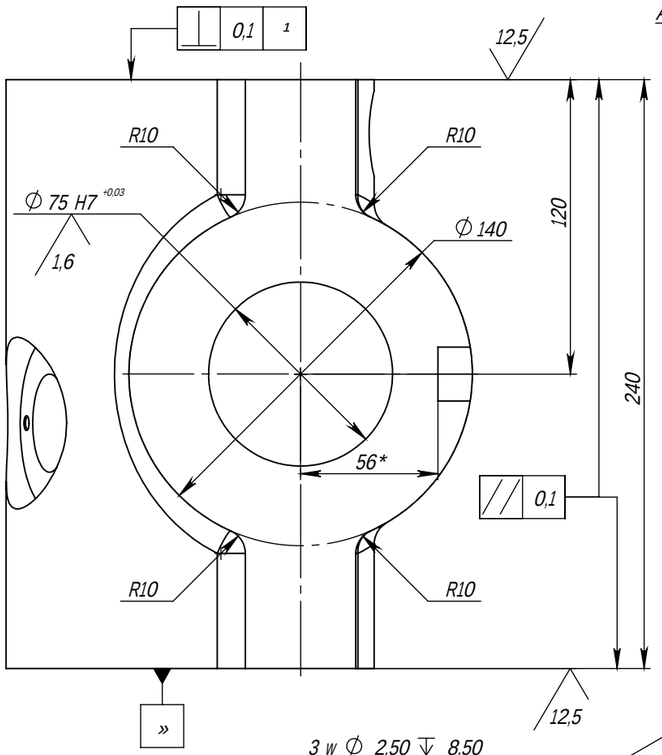

»Á½ AH

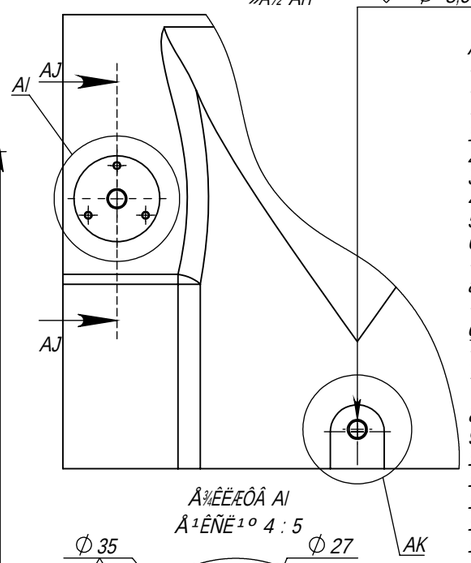

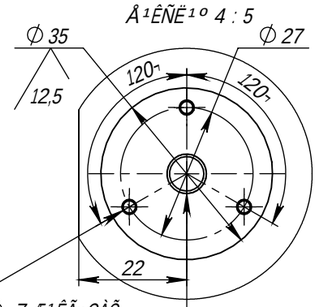

ÅÞîÙæáðÞêãáÞ êÛçâêëÛÙ êëÙäá Ýçäßæô Úôëõ æÞ åÞæÞÞ:
- èéÞÝÞä ëÞâîðÞêëá - 245 ÅÈÙ (25 ãÜê/åå2);
- ÚéÞåÞææçþ êçééçëáÛäÞæáÞ - 440 ÅÈÙ (45 ãÜê/êå2);
- çëæçêáëÞãõæçÞ ìÝäáæÞæáÞ - 20%.

1. ÅÙëÞéáÛä-àÙåÞæáëÞãõ èç ¼ÇÊË 977-88: êëÙäõ 20Ä.
2. ÇëäáÛäÙ 3-â Üéìèèô ¼ÇÊË 977-88.
3. Ëçðæçêëõ çëäáÛäá 11-0-0-11 ¼ÇÊË É 53464-2009.
4. ÁáëÞâæôþ ìãäçæô 3° Û êëçéçæì ìÛÞäáðÞæáø.
5. ÆÞìãÙàÙæôÞ åáëÞâæôÞ éÙÝáìêô 3 åå.
6. ÆÙ æÞçÛéÙÛÙëôÛÙÞåôî èçÛÞéîæçêëøî Ýçèìêãù÷êêø:

- ÜÙàçÛôÞ éÛãçÛáæô ÝáÙåÞëéçå Ýç 5 åå ÜäìÛáæçâ Ýç 4 åå æÞ Úçäþþ 3-î ñëìã æÙ èäçòÙÝá 100 êå2 èéá éÙêêëçøæáá åÞßÝì æáåá æÞ åÞæÞÞ 30 åå á æÞ åÞæÞÞ 25 åå Ýç äéçâçã èçÛÞéîæçêëá;
- åÞêëæôÞ êáëçÛáÝæôÞ éÙãçÛáæô á ÜÙàçÛÙø èçéáêëçêëõ ÝáÙåÞëéçå Ýç 1,5 åå ÜäìÛáæçâ Ýç 2 åå æÞ Úçäþþ 1 ñë. æÙ 1 êå2 èéá çÛòÞâ èäçòÙÝá æÞ Úçäþþ 25 êå2 á æÞ Úçäþþ 2-î åÞêë;
- êäÞÝô çë àÙðáêëãá èáëÙëÞäÞâ ÜäìÛáæçâ æÞ Úçäþþ 2 åå ê èäÙÛæôå èÞéÞîçÝçå ã çêæçÛæçâ èçÛÞéîæçêëá.

7. ÆÙ åÞîÙæáðÞêãá çÙéÙÛçëÙææôî èçÛÞéîæçêëøî ÝçèìêãÙ÷êêø ÜÙàçÛôÞ éÛãçÛáæô ÝáÙåÞëéçå á ÜäìÛáæçâ Ýç 1,5 åå èéá éÙêêëçøæáá åÞßÝì æáåá æÞ åÞæÞÞ 8 åå Ù ãçäáðÞêëÛÞ Ýç 3-î ñë.
8. ÉÙÝáìê êãéìÙäÞæáø áæëëéìåÞæÙ R1 l `w.
9. Çêëéôþ ãéçåãá èéáëìèáëõ íÙêãçâ 0,5î45°.
10. ÇêëÙäõæôÞ ÉË èç ¼ÇÊË 977-88.
11. ÇÙòáÞ Ýçèìêãá èç ¼ÇÊË 30893.1. H14; g14; ±IT14/2.
12. ÈçãéóëáÞ æÙéìßæôî èçÛÞéîæçêëÞâ ãéçåÞ êçèéøÙÜÞåôî èçÛÞéîæçêëÞâ: ¼éìæë Ùãéáäçûôâ, öåÙäõ Ùãéáäçûôø RAL 7012.
13. ÅÙéãáéçÛÙëõ çÙçàæÙðÞæáÞ ÝÞëÙäá ñéáíéçå 5-Èë3 ¼ÇÊË 26.008-85.
14. * ÉÙàåÞéô Ýäø êèéÙÛçã.

Áàå	Äáêë	N Ýçãìå.	ÈçÝèáêõ	½ÙëÙ	ËÃ950 Í 3Ë2 480.001		
ÉÙàéÙÚ.	ËçéÜÙäç				Ãçéèìê	Äáë.	ÅÙêêÙ	ÅÙêñëÙÚ
ÈéçÛÞéáä							25.9	2:5
Ë.ãçæëé.						Äáêë 1	Äáêëçû 2
Æ.ãçæëé.					ÊëÙäõ 25Ä ¼ÇÊË 977-88	ËÞîÊëéçâ	
ÌëÚ.	ËçéÜÙäç						

21 ÝÞãÙÜéø 2017 Ü. 16:09:02 D:\2018_ËÃ950 Í 3Ë2_SW15\ÊÛçéãÙ\ËÃ950 Í 3Ë2 480.001 Ãçéèìê

ËÃ950 Í 3Ë2 480.001

Ê¾Ð¾ÆÁ¾ AM-AM

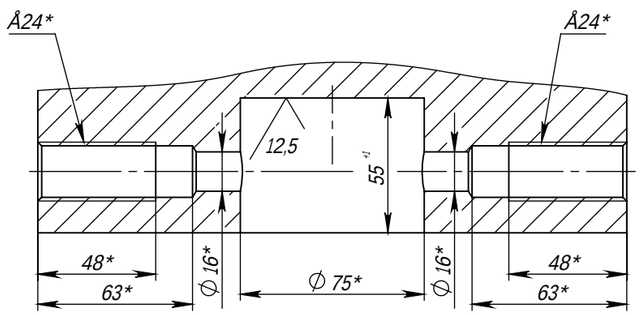

Ê¾Ð¾ÆÁ¾ AQ-AQ
Å¹ÊÑË¹º 2 : 5

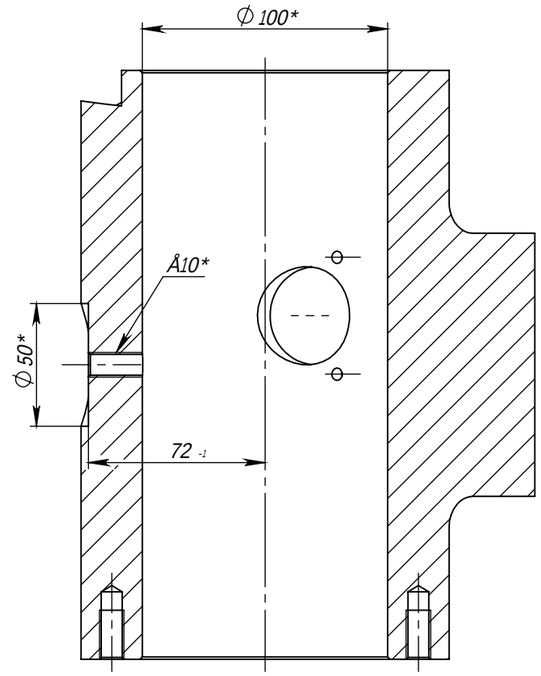

»Á½ AO

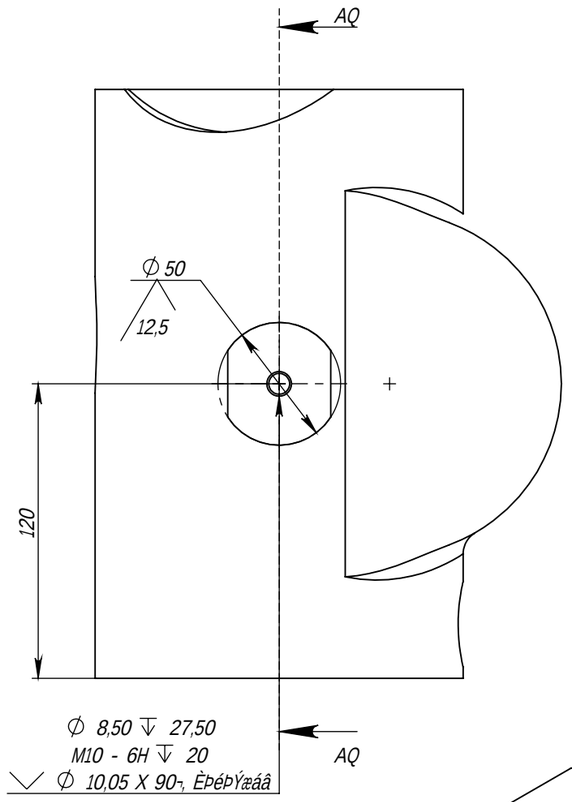

»Á½ AP
Å¹ÊÑË¹º 2 : 5

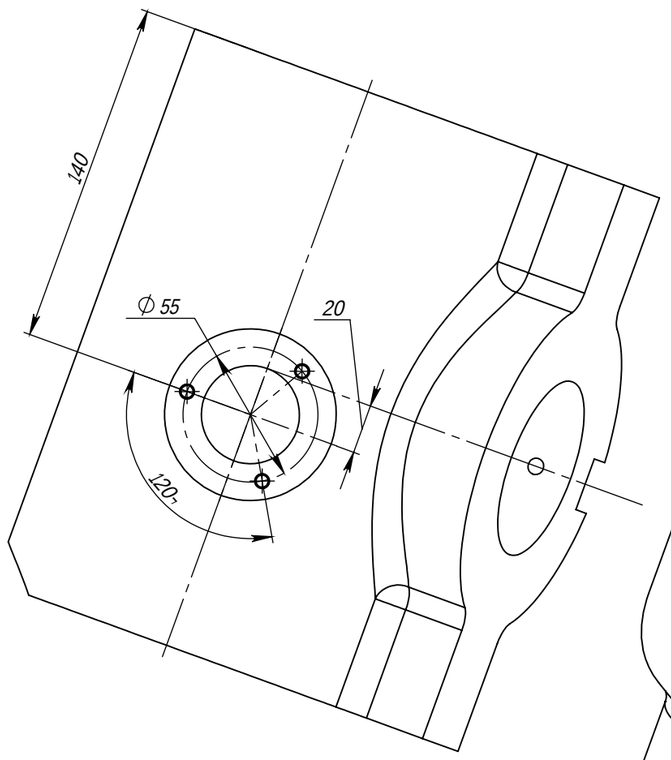

»Á½ AN

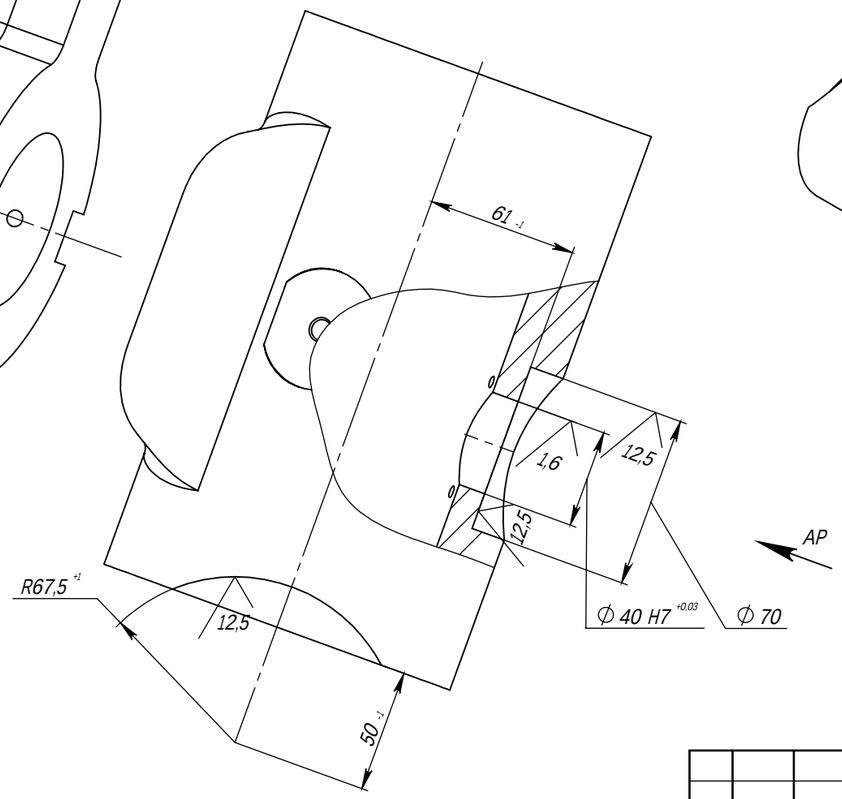

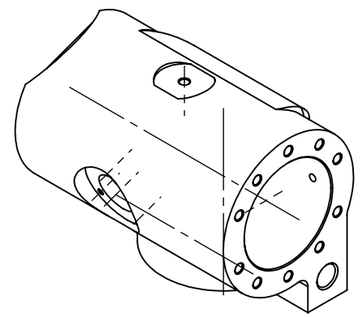

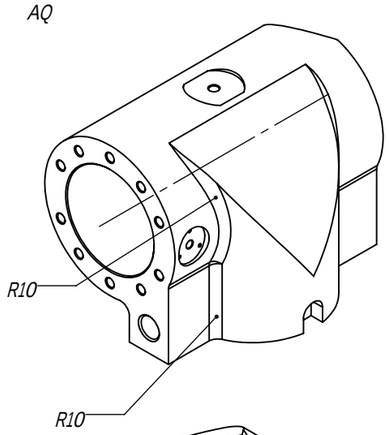

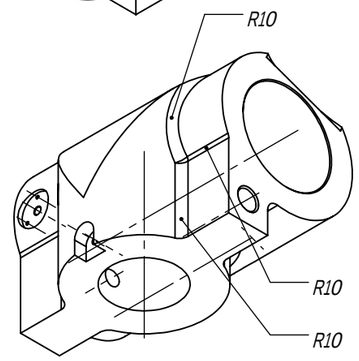

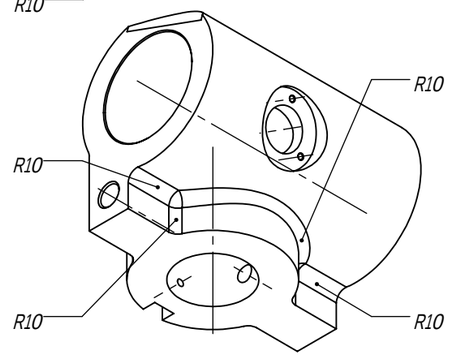

					ËÃ950 Í 3Ë2 480.001	Äáêë
Áàå.	Äáêë	N Ýçâìå.	ÈçÝèáêõ	½ÙëÙ		2

ÈçÝè. á ÝÙëÙ | ÁæÛ. N ÝìÙä. | »àÙÅ.áæÛ. N | ÈçÝè. á ÝÙëÙ | ÁæÙN èçÝä.