Ra 3,2

СЕЧЕНИЕ А-А

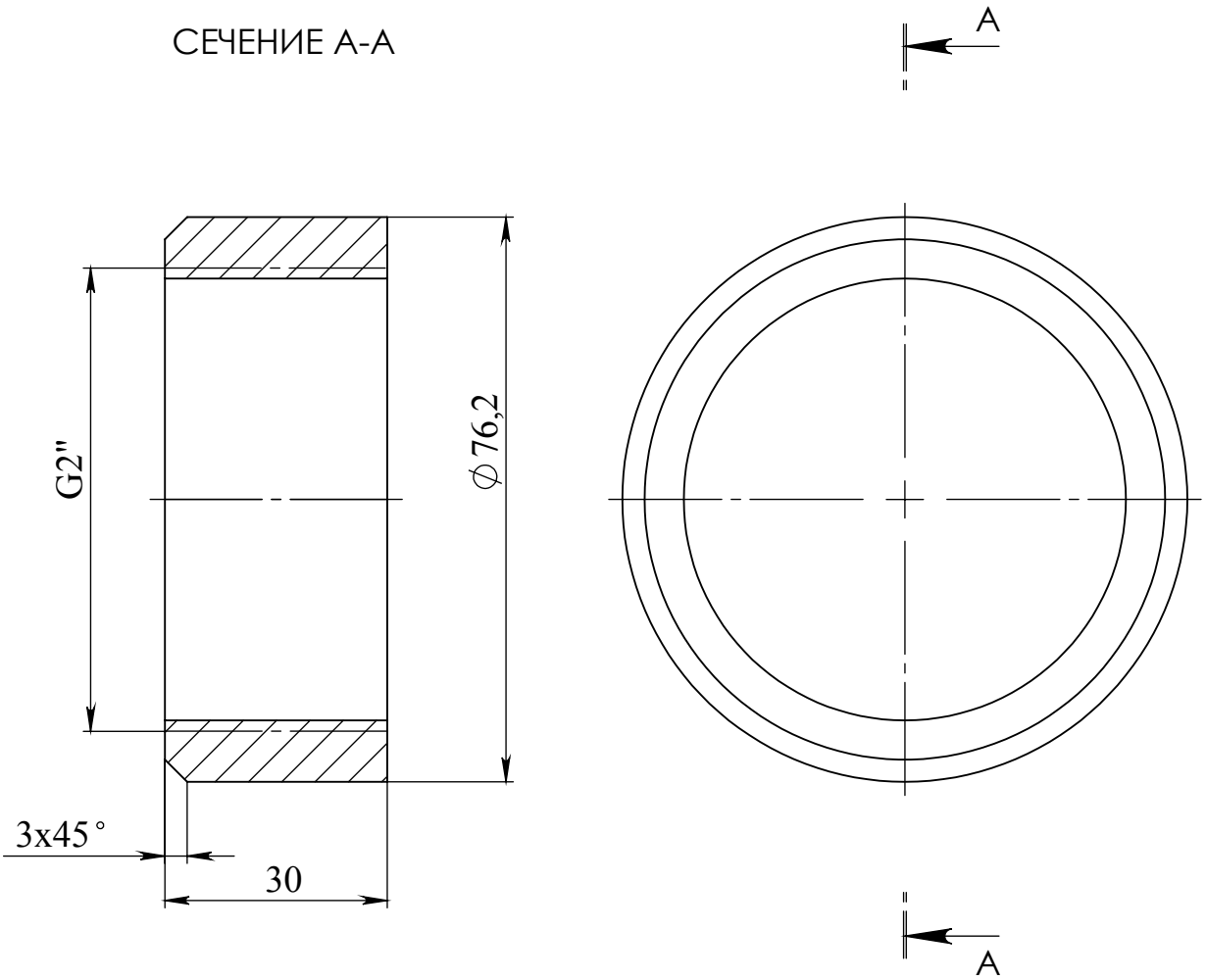

1. *Размеры для справок.
2. Неуказанные допуски H12, h12, IT12/2.

						658.5124		
A4						CONNECTION IKZ		
Разраб.								
Пров.								
Т. контр							Лист	Масса:
Н. контр						Ст20		
Утв.								