Ra 3,2

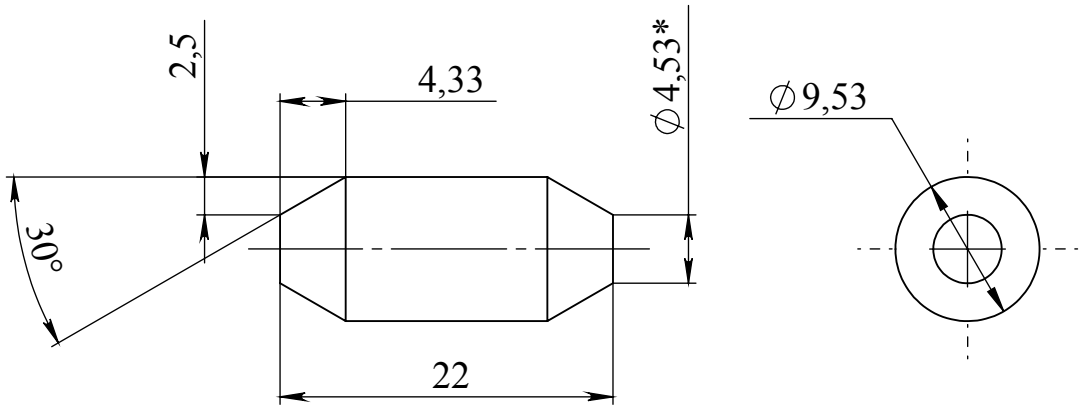

*Размеры для справок.
Неуказанные допуски H12, h12, IT12/2.

						657.5802			
A4						CENTREERPIN FLENS			
Разраб.									
Пров.									
Т. контр							Лист	Масса:	
Н. контр						Ст20			
Утв.									