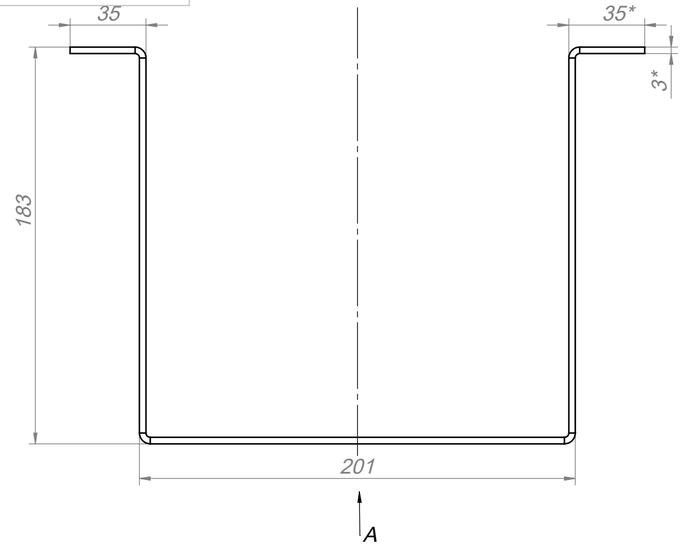

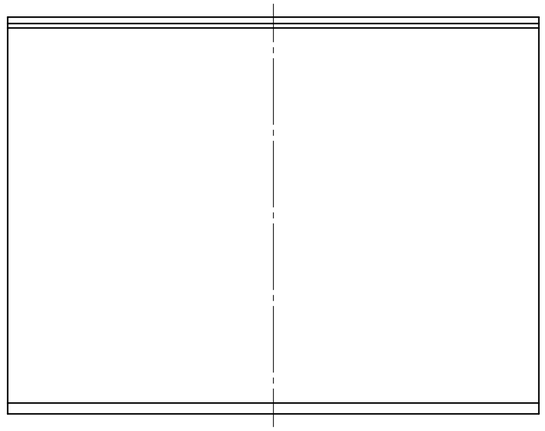

A (развертка)

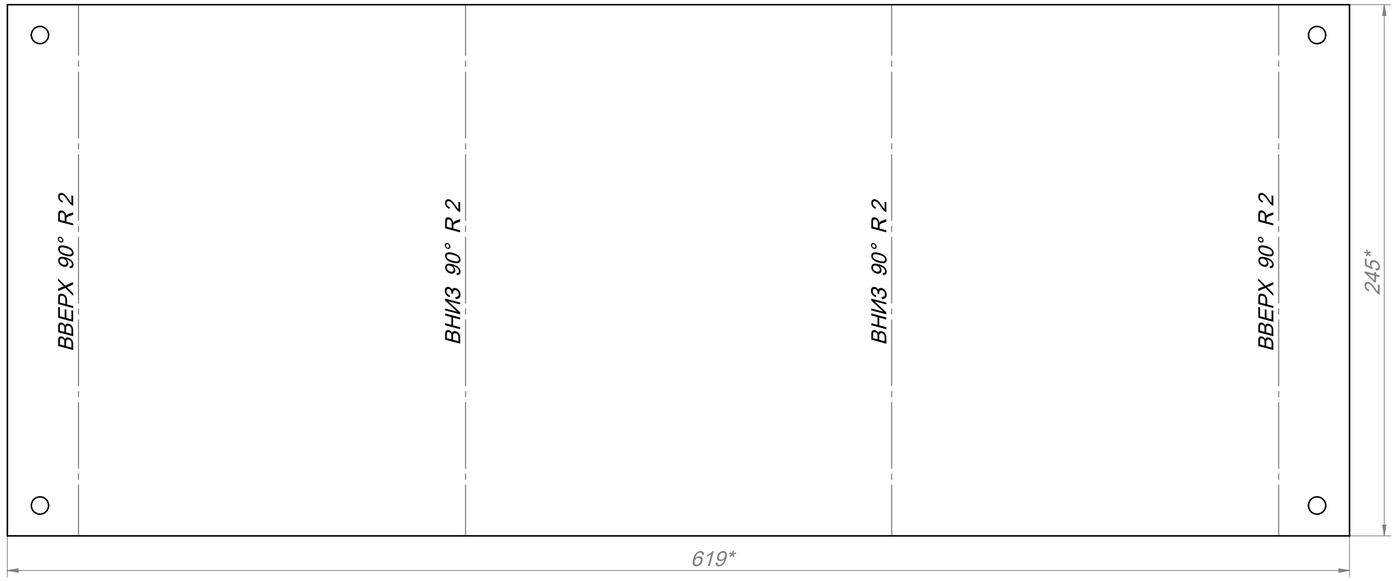

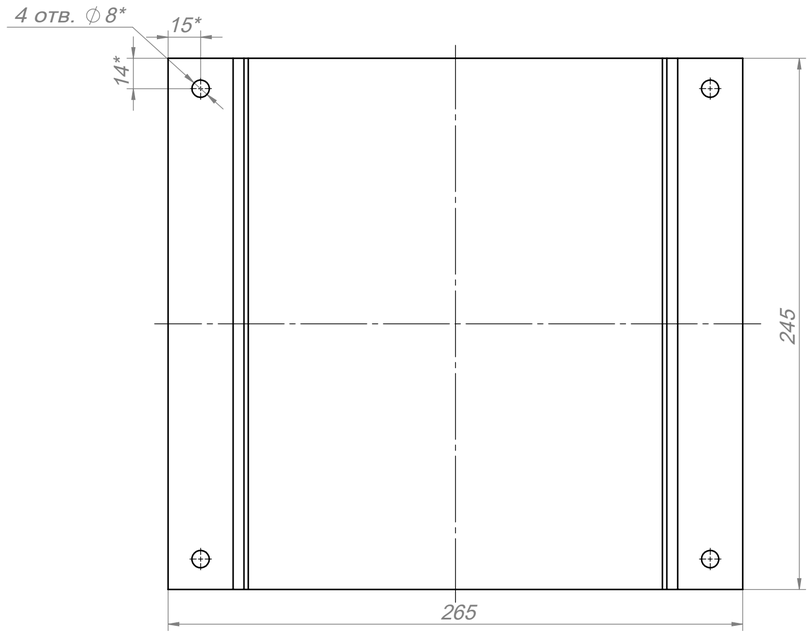

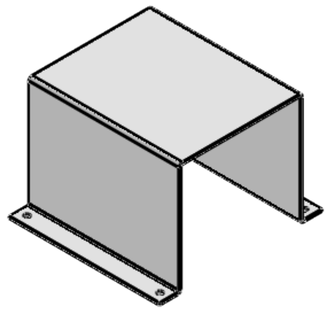

1. * Размер для справок.
2. Общие допуски по ГОСТ 30893.1 - f.
3. Контур развертки передается в электронном виде.

Ред.							
Изм. Лист	№ докум.	Подп.	Дата	Кожух-сетка	Лит.	Масса	Масштаб 1:2
Разраб.							
Пров.					Лист	Листов 1	
Соглас.							
Автор				Заказная сетка из нержавеющей стали марки AISI 316 толщиной 3мм			
Н.контр.							
Утв.							

Копировал

Формат А2

Перв. примен.

Справ. №

Подп. и дата

Инв. № дубл.

Взам. инв. №

Подп. и дата

Инв. № подл.