ТИ 262.2018/02.00.10/15-00.00.02

Rz 80 (√)

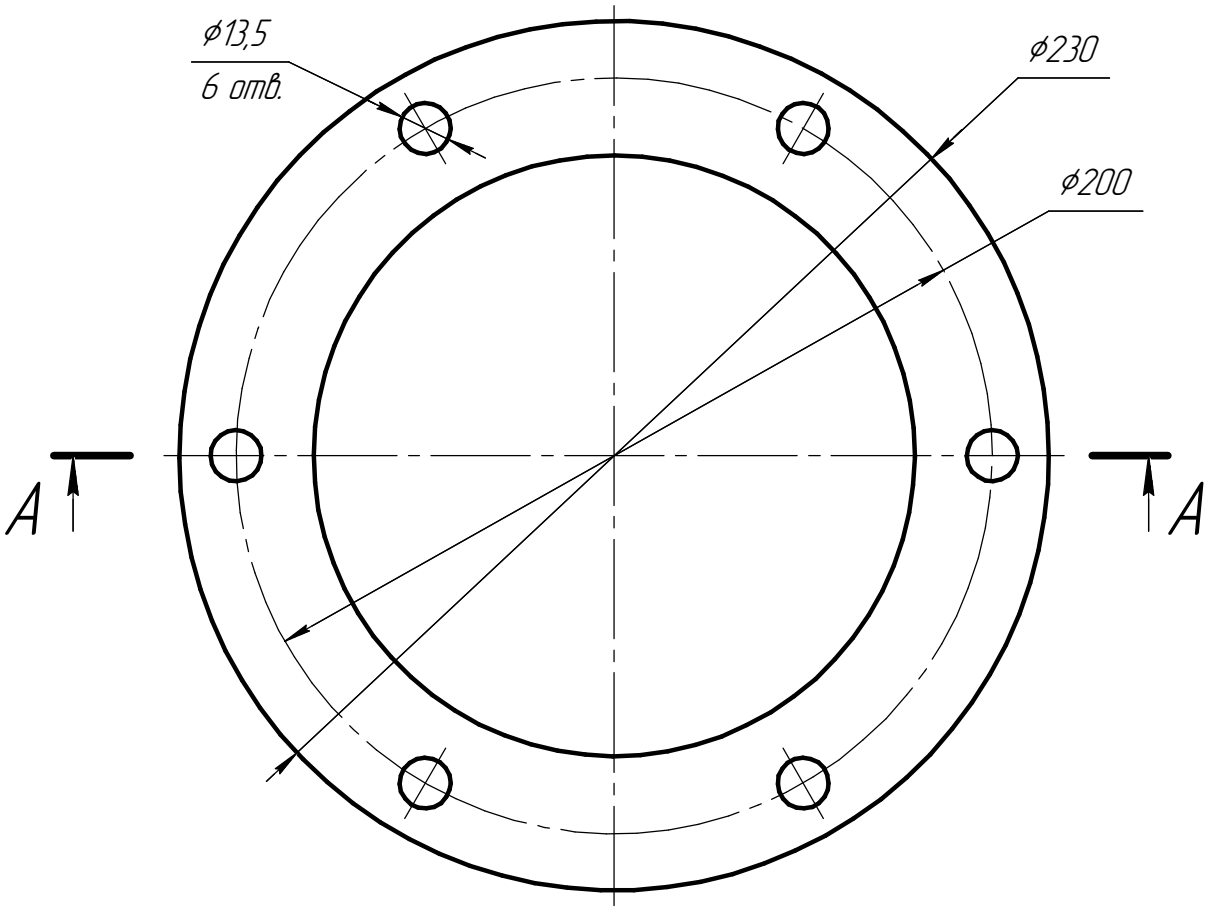

А–А

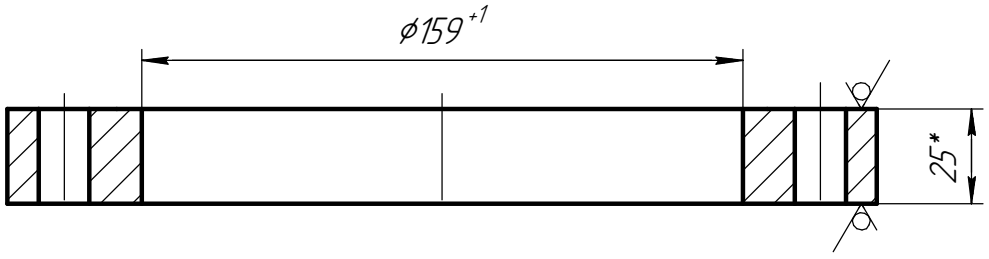

1 *Размеры для справок..

2 Неуказанне предельные отклонения размеров: $H14, \pm \frac{IT14}{2}$.

Изм.	Лист	№ докум.	Подп.	Дата
Разраб.		Трапезникова Е.Г.		
Пров.		Герасимов Д.М.		
Т.контр.				
Н.контр.				
Утв.				

ТИ 262.2018/02.00.10/15-00.00.02

Фланец

Лит.	Масса	Масштаб
	3,15	1:2
Лист	Листов 1	

Лист $\frac{25\ ГОСТ\ 19903-2015}{Ст3сп3-св.\ ГОСТ\ 14637-88}$

ООО "ТЕХНОИНКОМ"

Перв. примен. | Справ. № | Подп. и дата | Инв. № дубл. | Взам. инв. № | Подп. и дата | Инв. № подл.

Копировал | Формат А4