ТК 100 005 ДТ

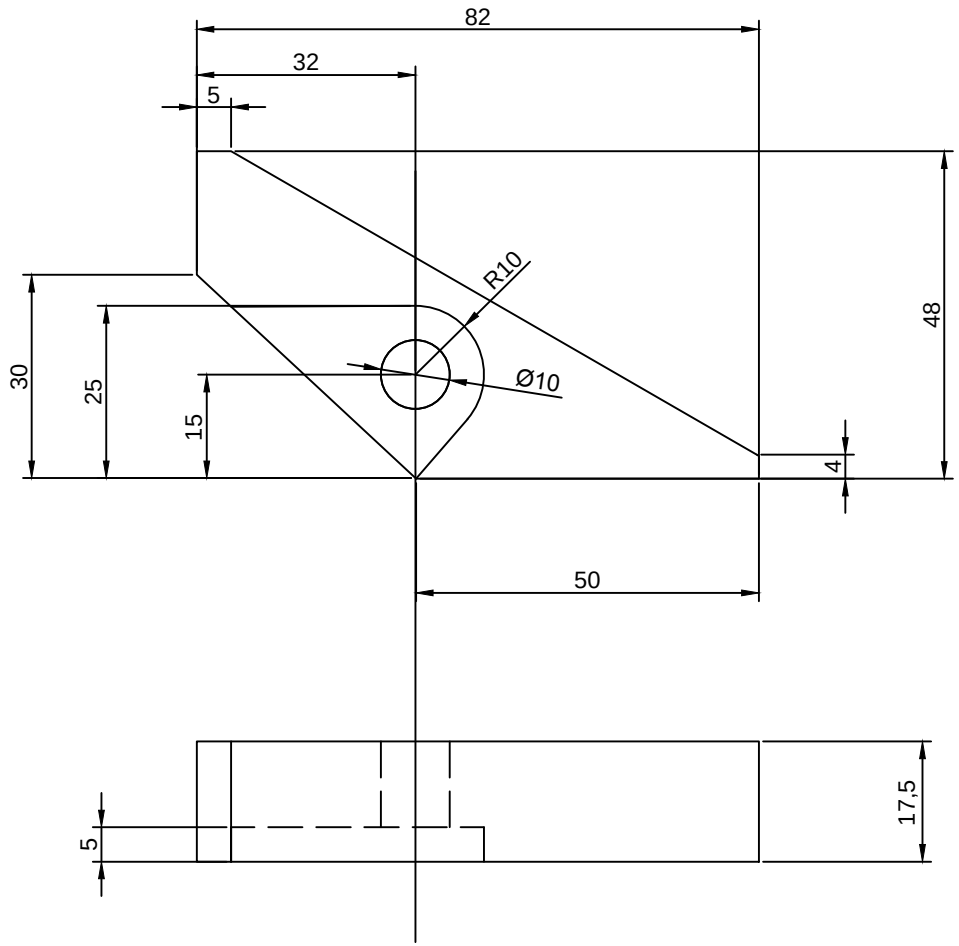

Изм.	Лист	? докум.	Подп.	Дата	100 005 ДТ
Разраб.					Стопор
Пров.					
Т. контр.					
					Термообработка Сталь 50х HRC...38...42
Н. контр.					
Утв.					

Лит.	Масса	кол–во
		1
Лист 5	Листов 8	

Подп. и дата

Инв. ? дубл.

Взам. инв. ?

Подп. и дата

Инв. ? подл.