АЦСД.735214.001

Ra 6,3

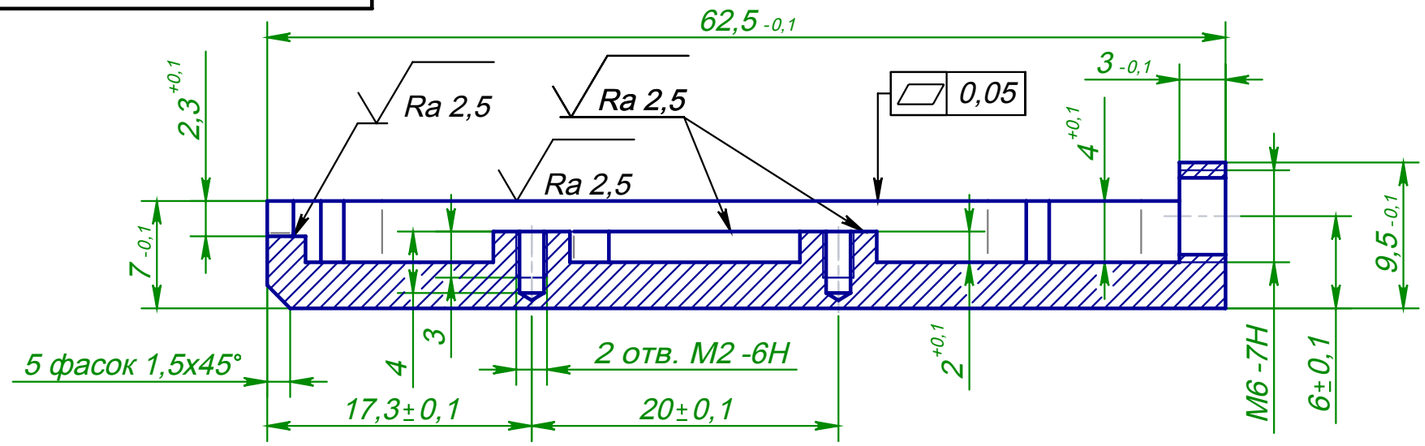

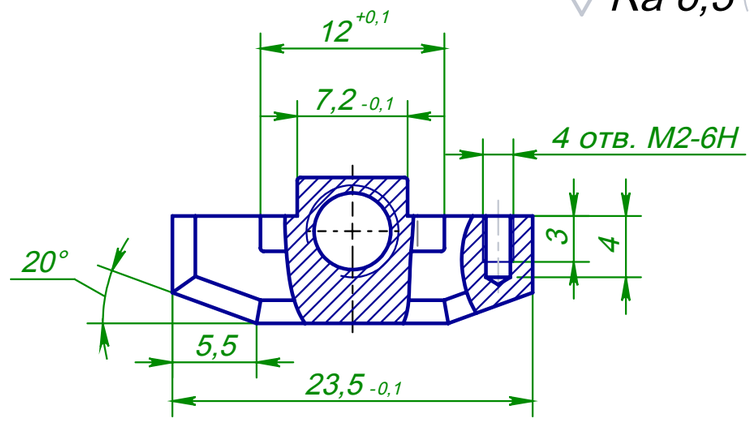

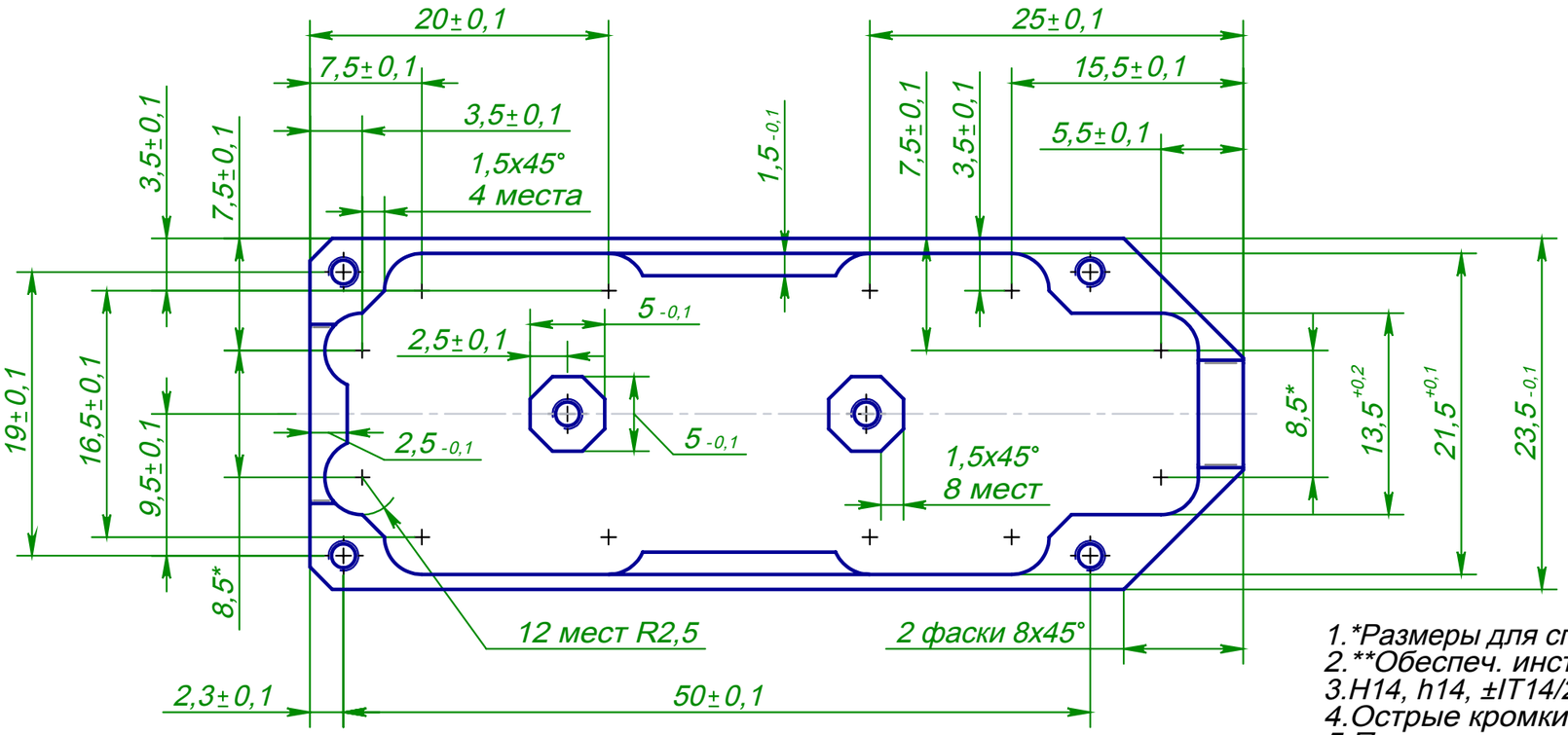

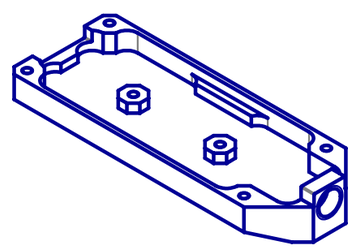

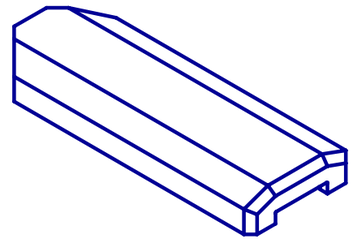

1.*Размеры для справок.
2.**Обеспеч. инструментом.
3.H14, h14, ±IT14/2.
4.Острые кромки притупить 0,2х45°.
5.Пескоструить.
6.Покрытие Ан.Окс.ч.твёрдый.
7.Нарушение покрытия с наружной стороны не допускается.

1. *Dimensions for reference.
2. **Size to provide of tool.
3. H14, h14, ± IT14/2.
4. Sharp edges to blunt 0,2х45°.
5. Sandblasting.
6. Coating: Solid anodizing black.
7. Destruction of coating outer side not allowed.

					АЦСД.735214.001			
Изм.	Лист	№ докум.	Подп.	Дата	Корпус	Лит.	Масса	Масштаб
Разраб.		Куликов		20.08.15			0.005	2,5:1
Пров.		Мяконький				Лист 1	Листов 2	
Т. контр.								
Н. контр.					Д16Т ГОСТ 4784-97			
Утв.								

Перв. примен.

Справ. №

Подп. и дата

Инв. № дубл.

Взам. инв. №

Подп. и дата

Инв. № подл.

Копировал

Формат А3