НG-ЖЛ.0000.127

Перв. примен. НG-ЖЛ.0000.100

Справ. №

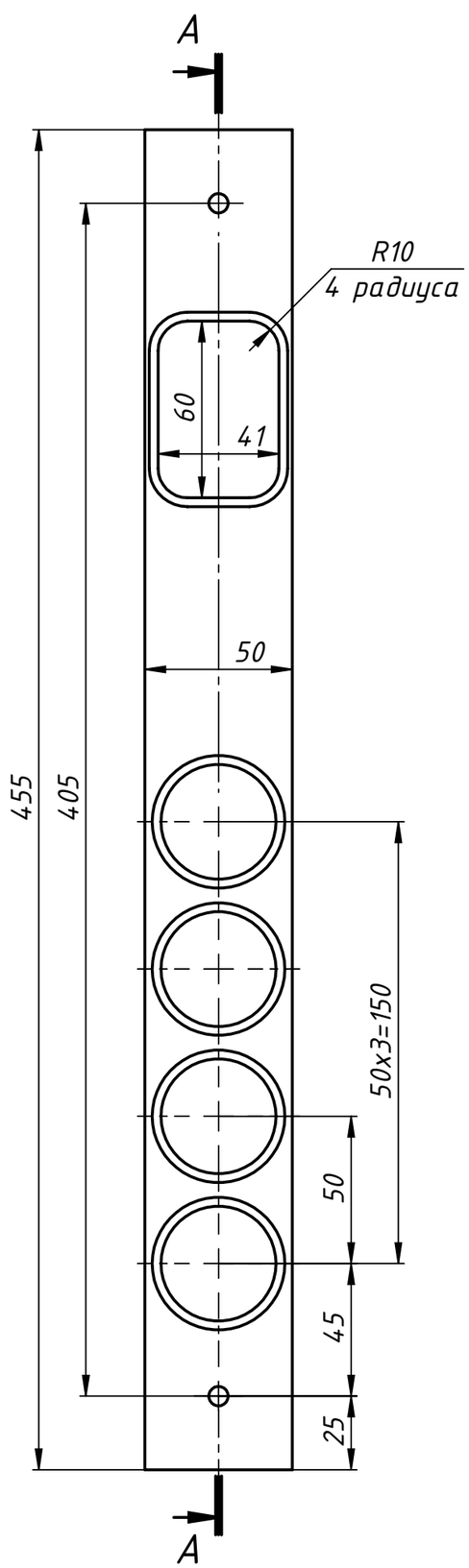

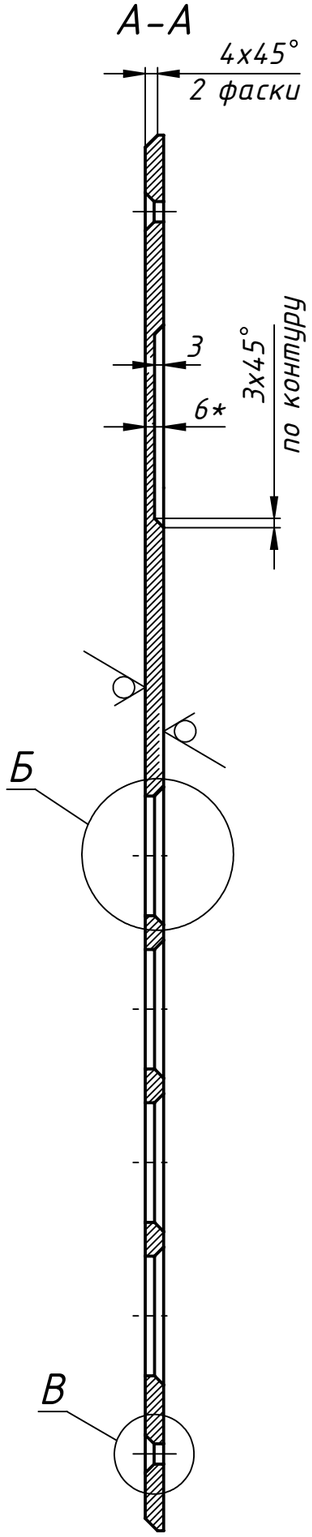

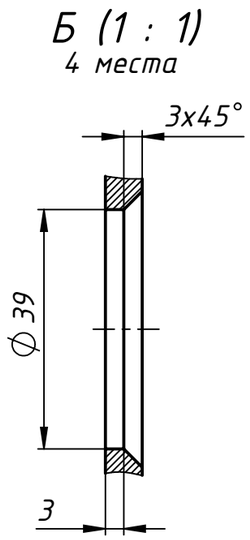

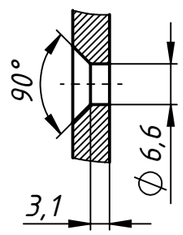

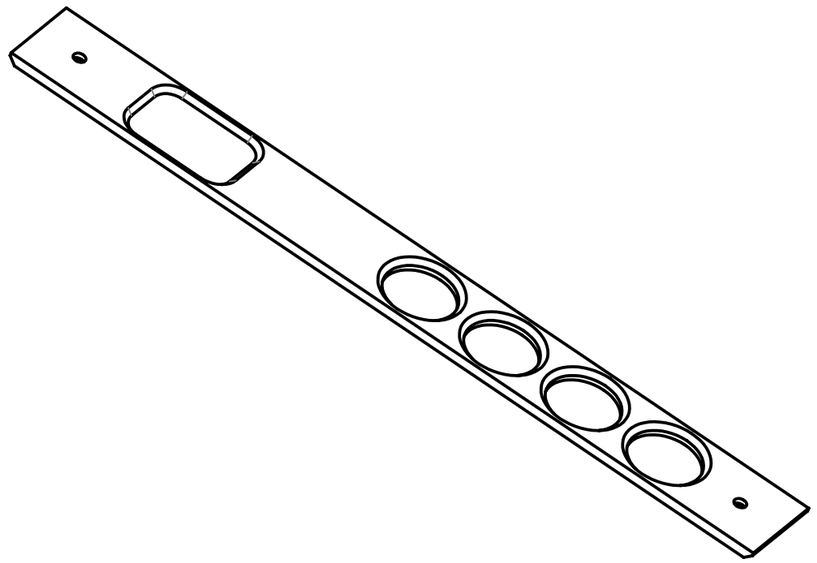

Ra 6,3 (√)

1 Неуказанные предельные отклонение размеров, формы и расположения поверхностей – по ГОСТ 24643-81.

2 * Размеры для справок.

3 Клеймить К на бирке.

Изм.	Лист	№ докум.	Подп.	Дата
Разраб.				
Пров.				
Т. контр.				
Нач. КО				
Н. контр.				
Утв.				

НG-ЖЛ.0000.127

Пластина

Лит.	Масса	Масштаб
	0.76	1:2
Лист 1	Листов 1	

Лист Б-О-ПН- 6 ГОСТ 19903-2015

12Х18Н9Т-М3б ГОСТ 7350-77

Подп. и дата | Инв. № дубл. | Взам. инв. № | Подп. и дата | Инв. № подл.

Копировал

Формат А3