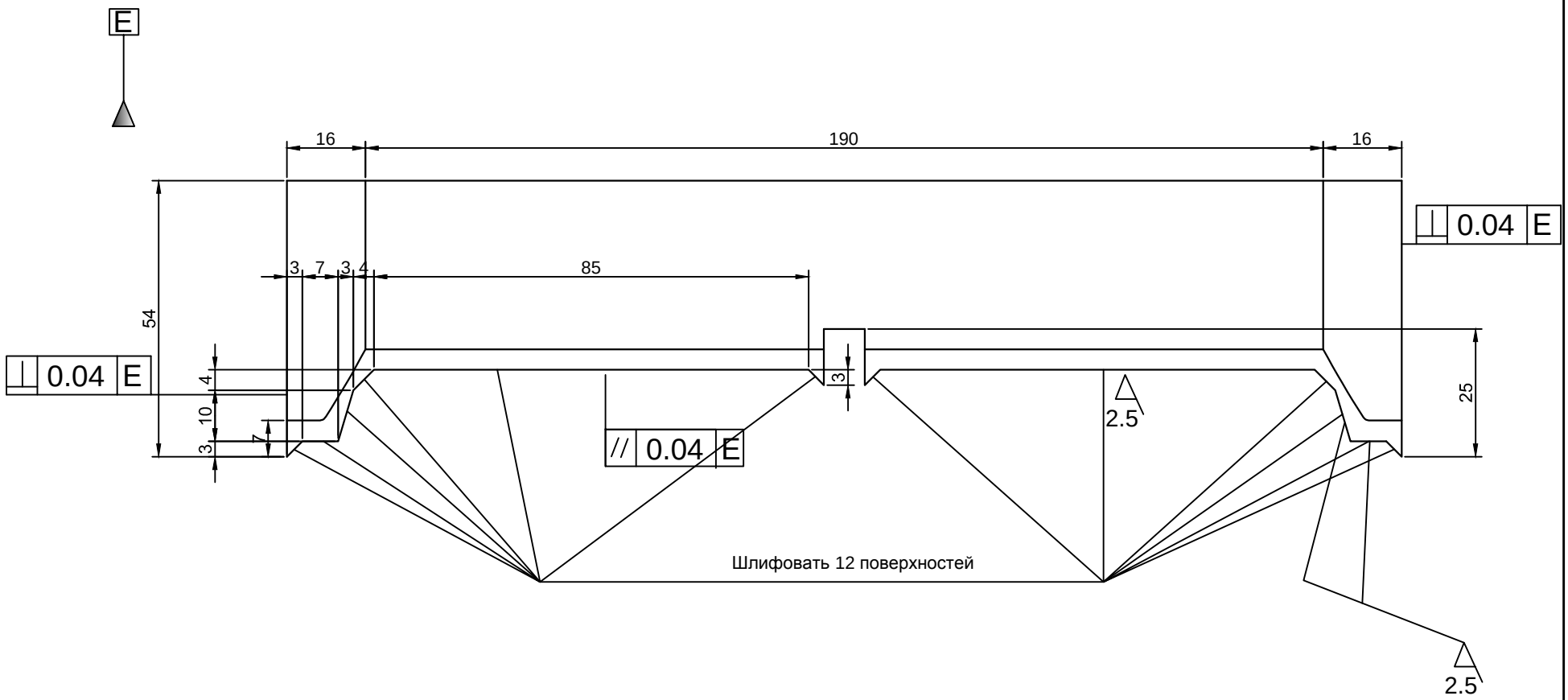

Изм	Лист	N° докум.	Подп.	Дата	Фильера тип А	Лит.	Масса	Масштаб
Разраб.		Кочергин А.И.						1:1
Пров.						Лист	Листов	
Т.контр.								
Н.контр.					110Г13Л			
Утв.								

Копировал

Формат А3

Перв. примен.

Справ. N°

Подп. и дата

Инв. N дубл.

Взам. инв. N°

Подп. и дата

Инв. N° подл.