НКТ005.01

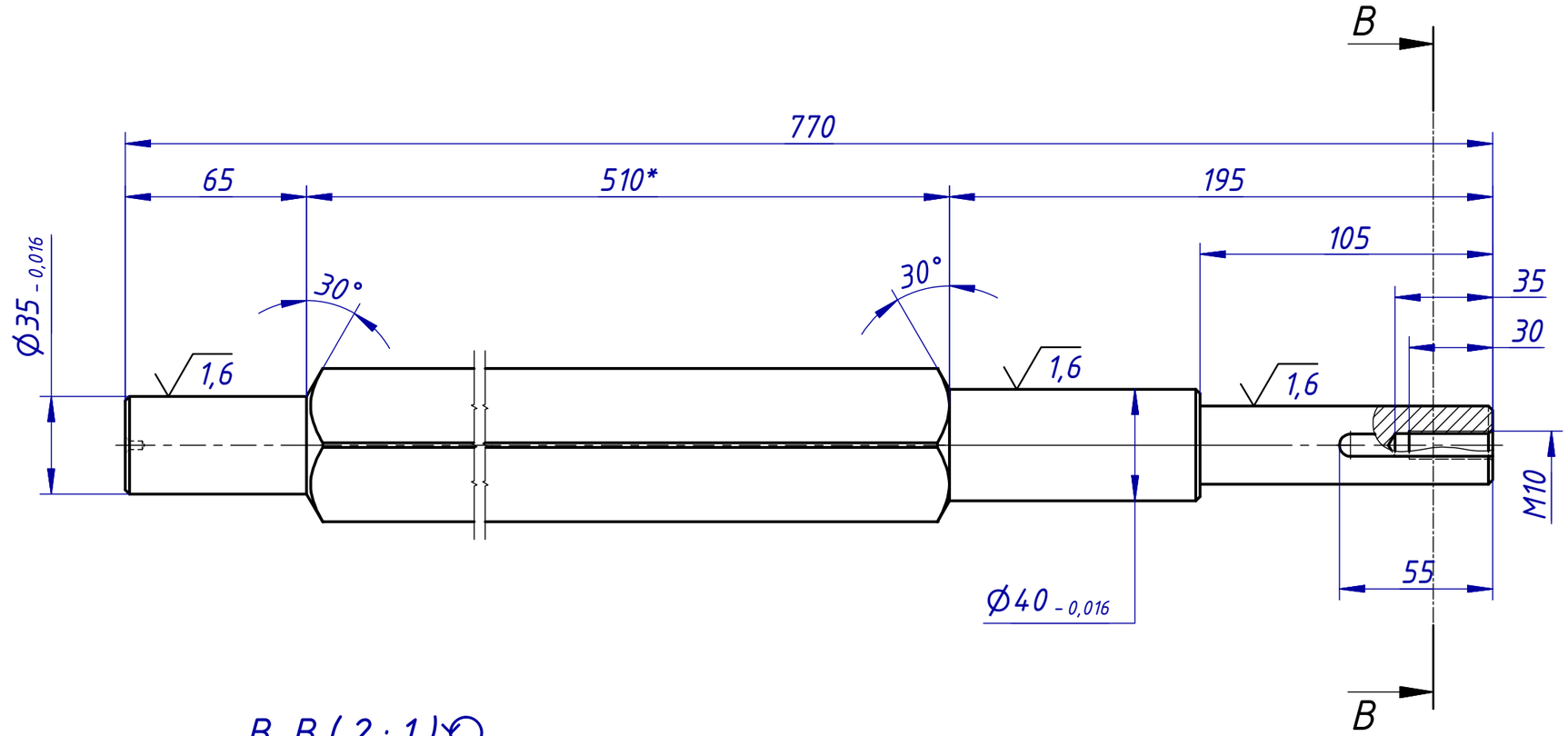

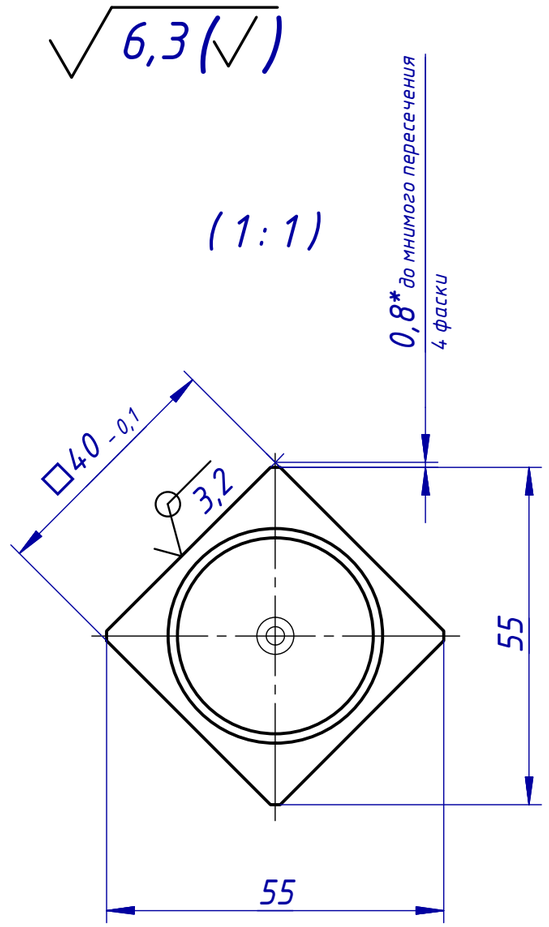

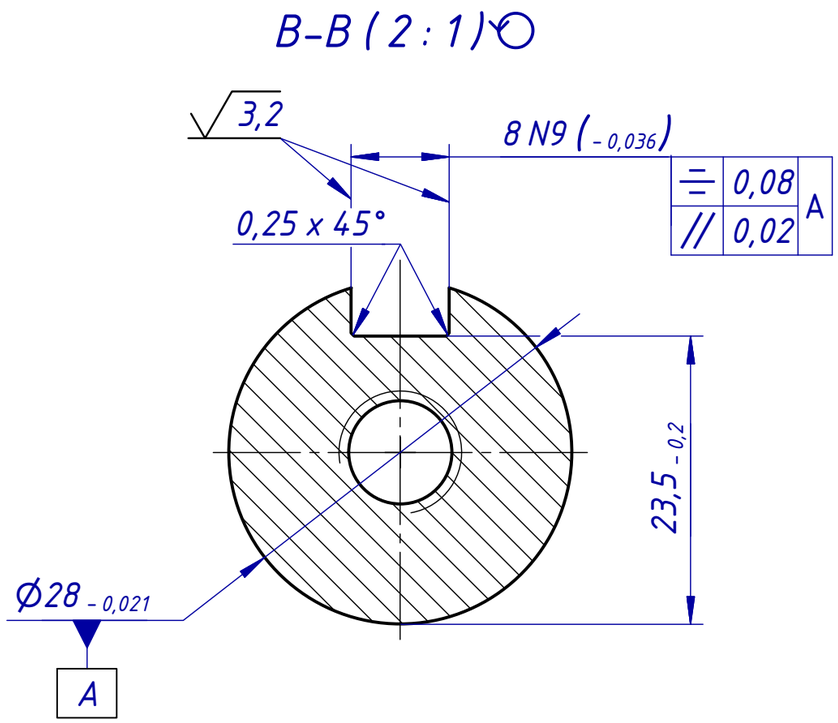

1. Неуказанные фаски 1,5x45°
2. *Размеры для справок.
3. Общие допуски ГОСТ 30893.1: H14, h14, ± $\frac{IT14}{2}$

□ 50: 1 метр = 19,7кг.

Изм.	Лист	№ докум.	Подп.	Дата	НКТ005.01		
Разраб.		Титов Г.С.		11.07.2018	Вал конвейера	Лит. / Масса: 8,4	Масштаб: 1 : 2
Пров.						Лист	Листов 1
Т. контр.							
Нач.отд.					Квадрат 50-В ГОСТ 2591-88 / 08Х18Н10 ГОСТ 5632-2014	2ТТ	
Н. контр.							
Утв.							

Перв. примен. | Справ. № | Подп. и дата | Инв. № дубл. | Взам. инв. № | Подп. и дата | Инв. № подл.

Копировал | Формат А3