МЖ93.20.807

Rz 40 (√)

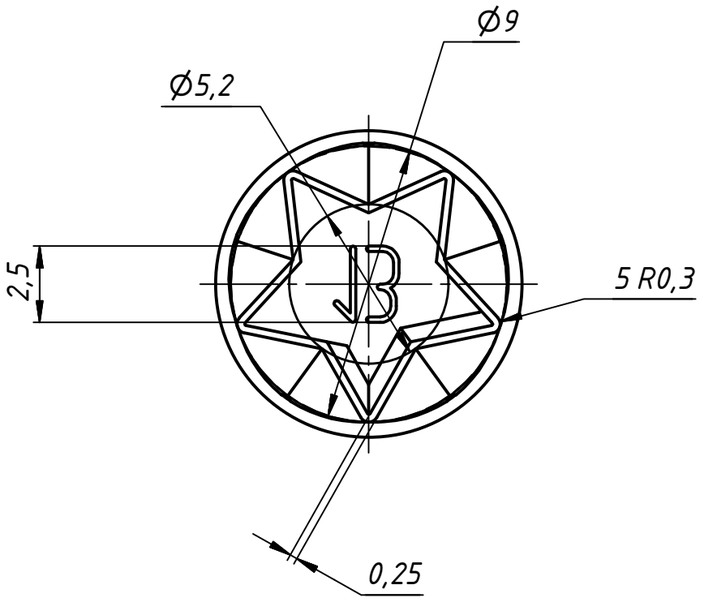

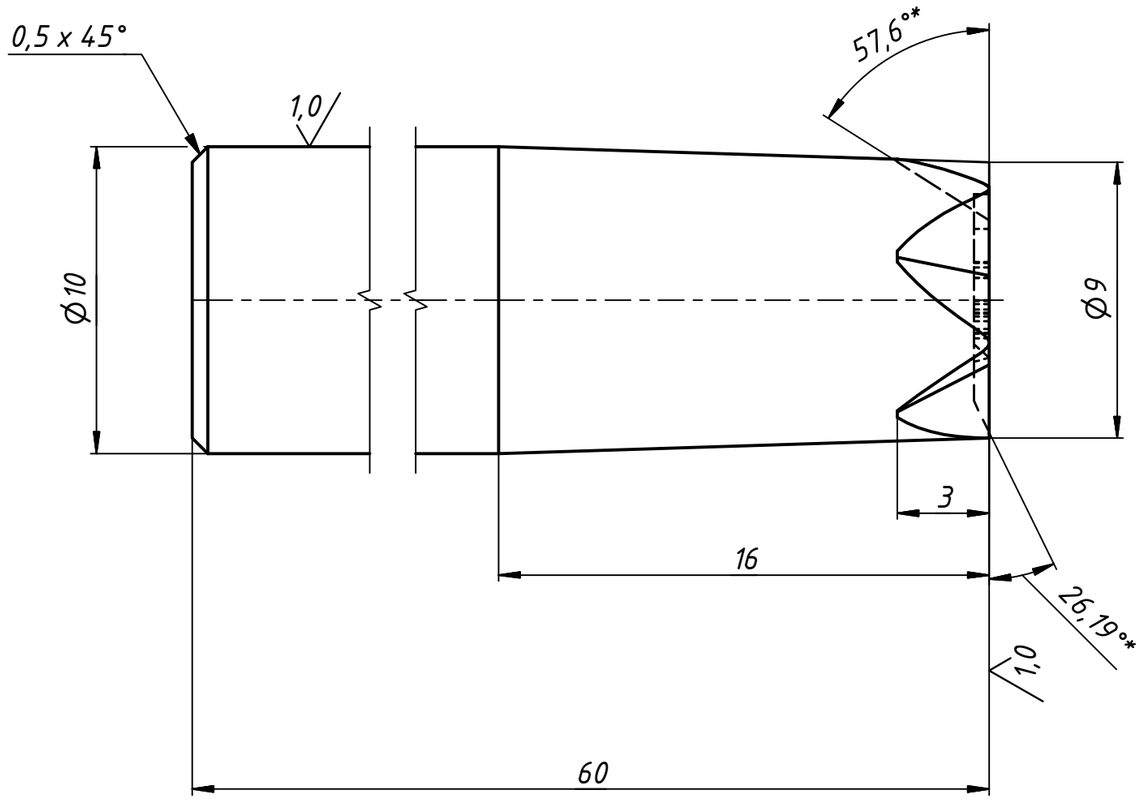

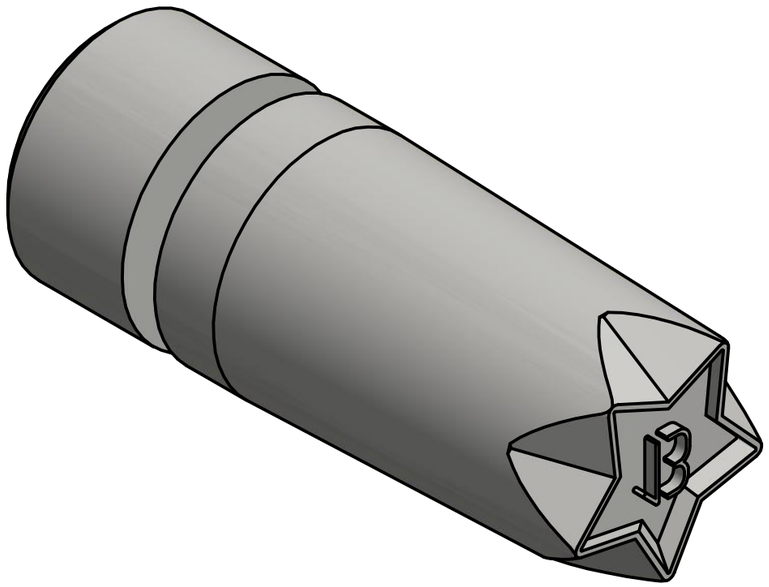

1. 40...45 HRCэ.
2. Т.Т. по МЖ25.000.000.21.
3. *Размеры для справок.
4. Цифры от1 до 15 гравировать выпукло гл.0,5мм. в зеркальном отражении шрифт ПР2,5 ГОСТ26.020-80.

					МЖ93.20.807		
Изм.	Лист	№ докум.	Подп.	Дата	Клеймо2	Лит. / Масса / Масштаб	
Разраб.		Мучипов		19.06.2018			0,0 / 5 : 1
Пров.		Паршиков				Лист	Листов 1
Т. контр.							
Нач.отд.					Сталь У8А ГОСТ1435-94	Сл. зап. ПДО	
Н. контр.							
Утв.		Коготков					

Перв. примен. | Справ. № | Подп. и дата | Инв. № дубл. | Взам. инв. № | Подп. и дата | Инв. № подл.

Копировал | Формат А3