Ж036.00СБ

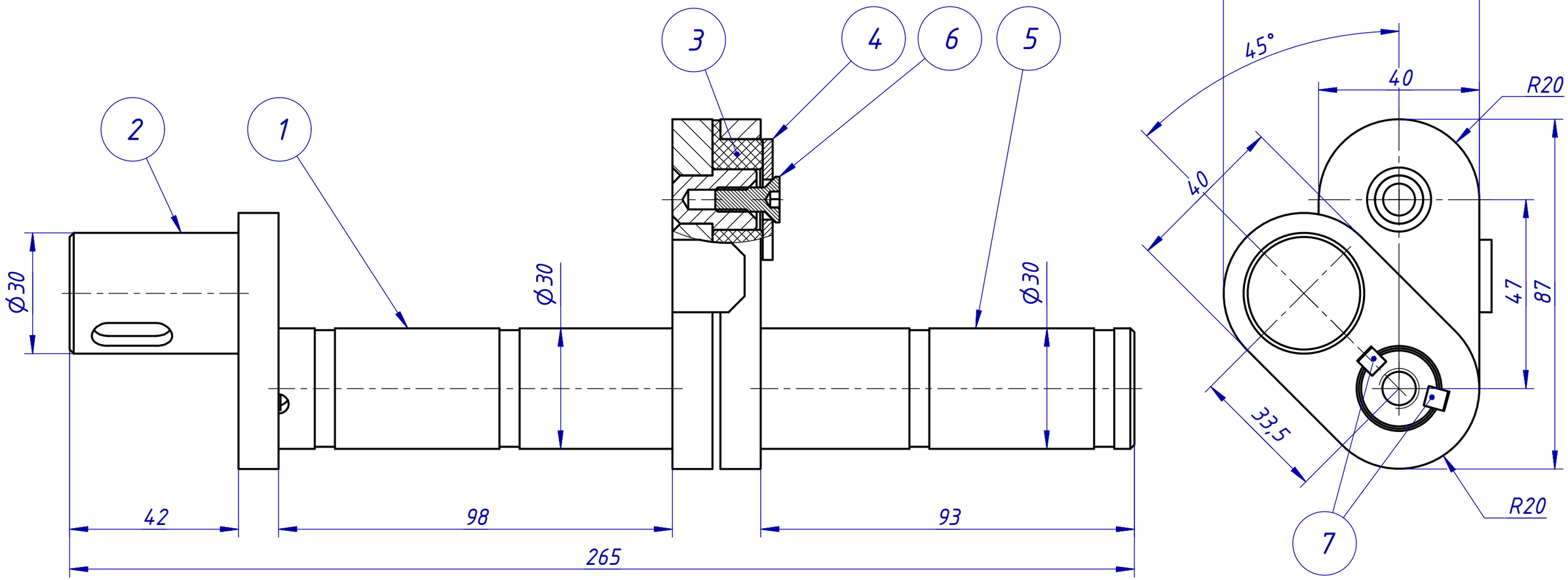

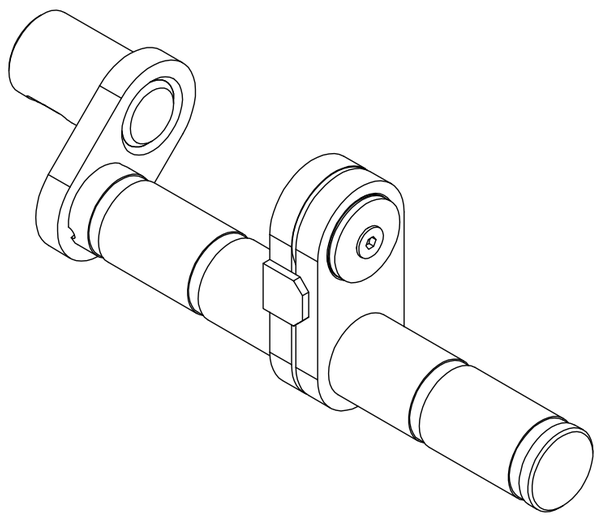

ПОЗ	НОМЕР ДЕТАЛИ	ОПИСАНИЕ	КОЛ	КОММЕНТАРИИ
7	Ж036.06	Шпонка 5х5х10 ГОСТ 23360-78	2	
6	Ж036.05	Винт ISO 10642 - М6 х 16	1	
5	Ж036.03	Звено кривошипа 93	1	СБ
4	Ж036.04	Шайба 10.01.08кп.016 ГОСТ6859-78	1	
3	Ж001.001	Втулка 15/30 РА6	1	
2	Ж036.01	Звено кривошипа 42	1	СБ
1	Ж036.02	Звено кривошипа 98	1	СБ

Изм	Лист	№ докум.	Подп.	Дата
Разраб.		Ларин С.В.		05.06.2018
Пров.				
Т. контр.				
Нач.отд.				
Н. контр.				
Утв.				

Ж036.00СБ

Кривошип рассева

Лит.	Масса	Масштаб
	1,9	1:1

Лист 1 Листов 2

2ТТ

Перв. примен. | Справ. № | Подп. и дата | Инв. № дубл. | Взам. инв. № | Подп. и дата | Инв. № подл.

Копировал Формат А3