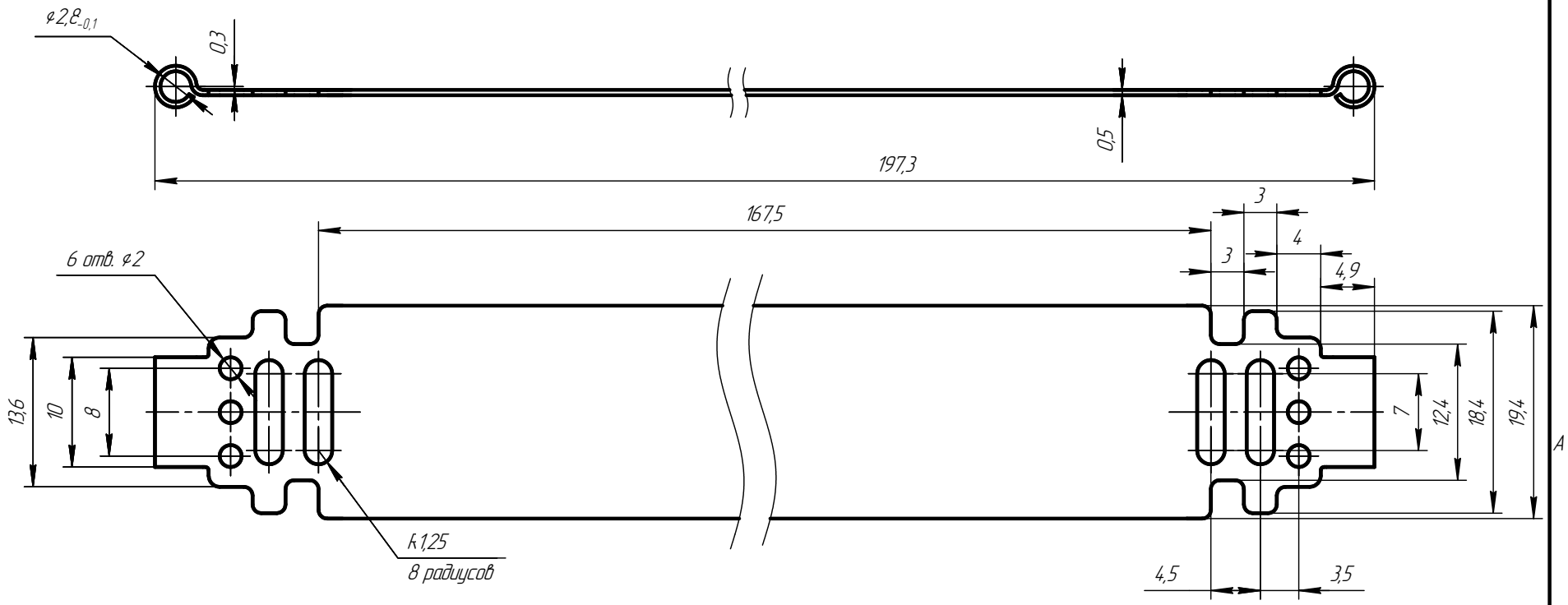

Изм.	Лист	№ докум.	Подп.	Дата	Закладной	Лит.	Масса	Масштаб
Разраб.								
Пров.						Лист 2	Листов 2	
Т.контр.								
Н.контр.					Сталь 60Г			
Утв.								

Перв. примен. | Справ. № | Подп. и дата | Инв. № дубл. | Взам. инв. № | Подп. и дата | Инв. № подл.

Копировал | Формат А3