ТХН.09.00.07

Ra3,2

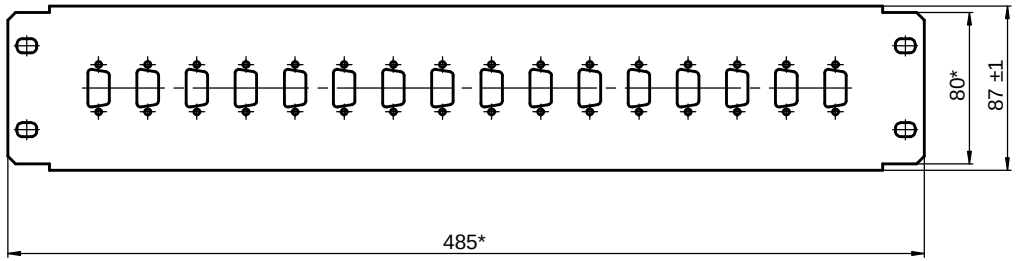

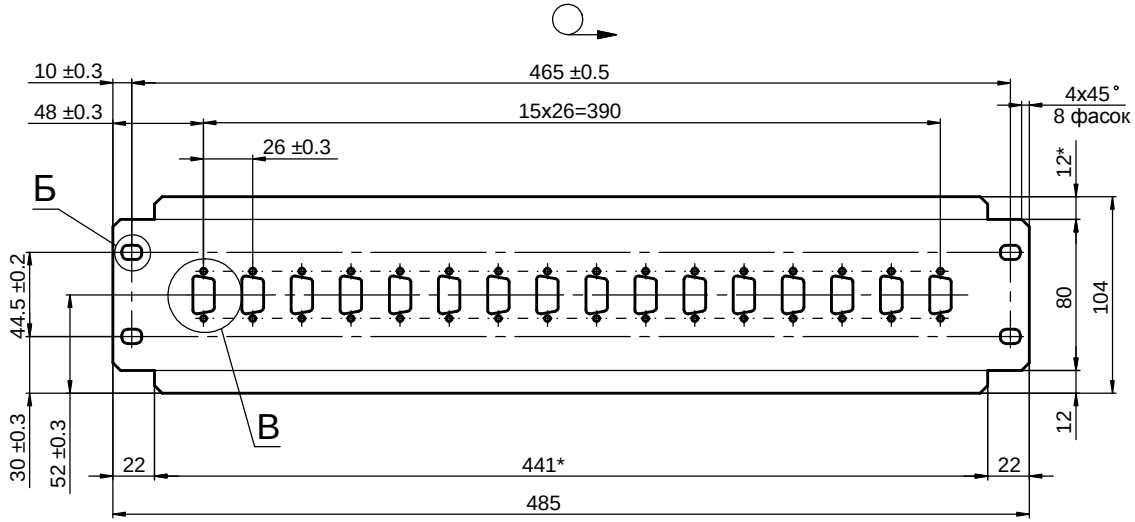

Б (2 : 1)
4 места

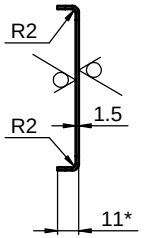

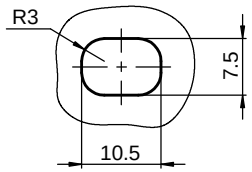

В (2 : 1)
16 мест

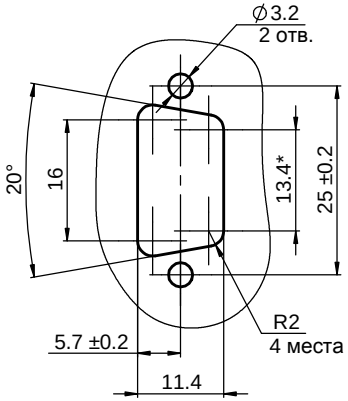

1. * Размеры для справок.
2. H14, h14, ±t2/2.
3. Углы гиба 90°±1°.
4. Заусенцы не допускаются.
5. Покрытие эмаль порошковая RAL7035 (светлосерая) матовая.

					ТХН.09.00.07			
Изм.	Лист	N докум.	Подп.	Дата	Рама	Лит.	Масса	Масштаб 1 : 2
Разраб.		Синицын				Лист	Листов 1	
Проверил.		Лепихов						
Т.контр.								
Н.контр.		Капустин			Лист г/к А-ПН-0-1,5х1000х1500 ГОСТ19903-74 / К350В6-III-Н-20 ГОСТ16523-97	ООО "ТЕХНОПРОГ"		
Утв.		Дементьев						

Перв. примен. | Справ. N | Подпись и дата | Инв. N дубл. | Взамен инв. N | Подпись и дата | Инв. N подл.

Копировал

Формат А2