Формат	Зона	Поз.	Обозначение	Наименование	Кол.	Примеч.
				Документация		
А3			АУВ10.301535.008СБ	Сборочный чертеж		
				Детали		
А3		1	АУВ10.731000.047	Корпус	1	
А4		2	АУВ10.757835.001	Пластина	1	
				Стандартные изделия		
		4		Втулка резьбовая		
				БА8.226.314-16		
				ОСТ4Г 0.822.003	2	

Перв. примен. АУВ10.467255.001

Справ. №

Подпись и дата

Инв.№дубл.

Взамен инв.№

Подпись и дата

Инв.№подл.

Изм.	Лист	N.докум.	Подпись	Дата
Разраб.				
Проверил				
Т.Контр.				
Н.Контр.				
Утв.				

АУВ10.301535.008

Прижим

Литера	Масса	Масштаб
		1:1
Лист	Листов	1

Перв. примен. АУВ10.301535.008

Справ. №

Подпись и дата

Инв.№дубл.

Взамен инв.№

Подпись и дата

Инв.№подл.

АУВ10.301535.008СБ

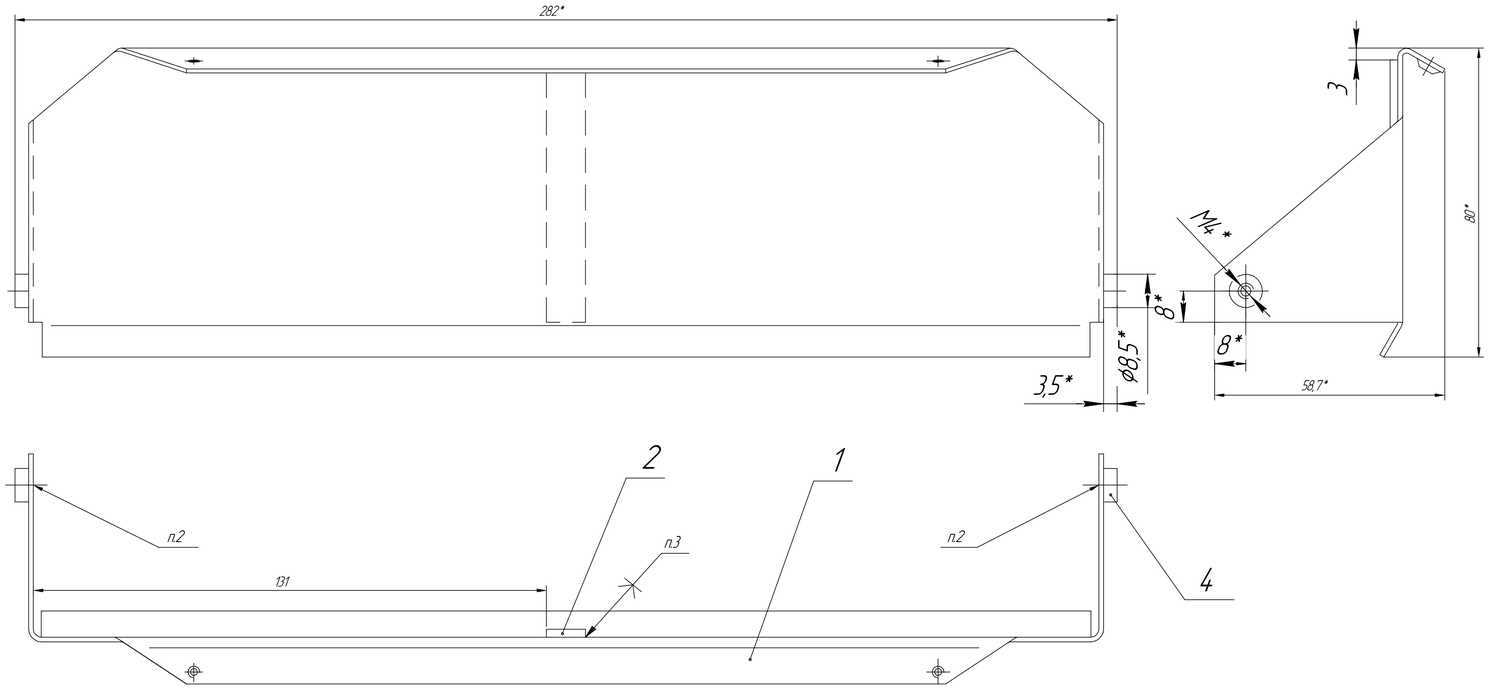

1* Размеры для справок.
2. Резьбовые втулки дет. поз.3 развальцевать, обеспечив целостность эмалевого покрытия. дет. поз.1
3. Клеить клеем "Момент".
4. Остальные ТТ по ОСТ4 ГО 070.015.

Изм.	Лист	N.докум.	Подпись	Дата
Зон1				
Разраб.				
Проверил				
Т.Контр.				
Н.Контр.				
Утв.				

АУВ10.301535.008СБ

Прижим

Сборочный чертеж

Литера	Масса	Масштаб
		1:1
Лист	Листов	1