500.00.01020

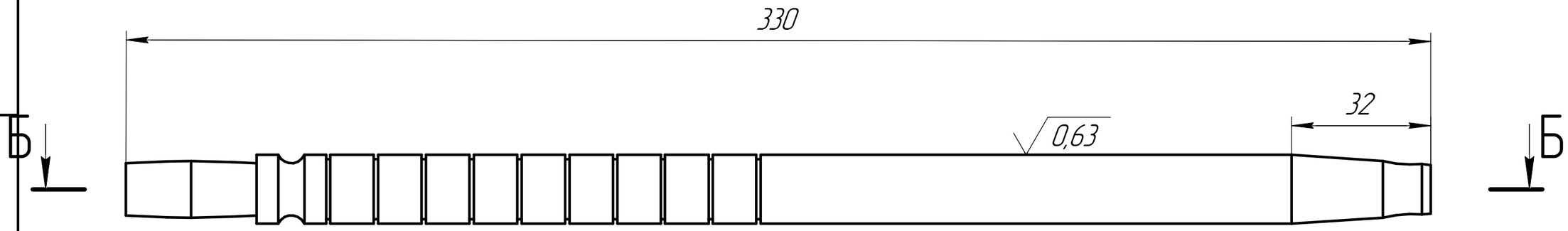

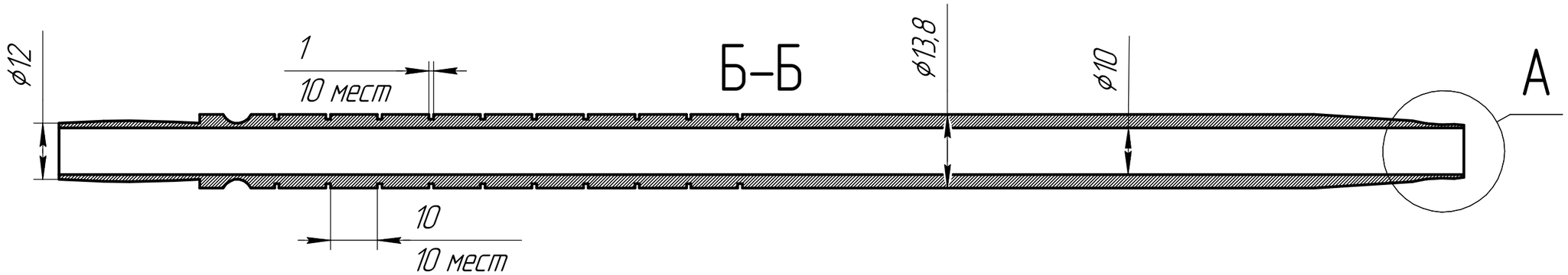

1 Неуказанные отклонения по H11. h11
2 Острые кромки притупить

Изм.	Лист	№ докум.	Подп.	Дата	500.00.01.020		
Разраб.						Лит.	Масса	Масштаб
Пров.							0,24	1:1
Т.контр.						Лист	Листов 1	
Н.контр.					Сталь труба 16х3 12Х18Н10Т	89263957333	
Утв.							

Перв. примен.

Справ. №

Подп. и дата

Инв. № дубл.

Взам. инв. №

Подп. и дата

Инв. № подл.

Копировал

Формат А3