G029

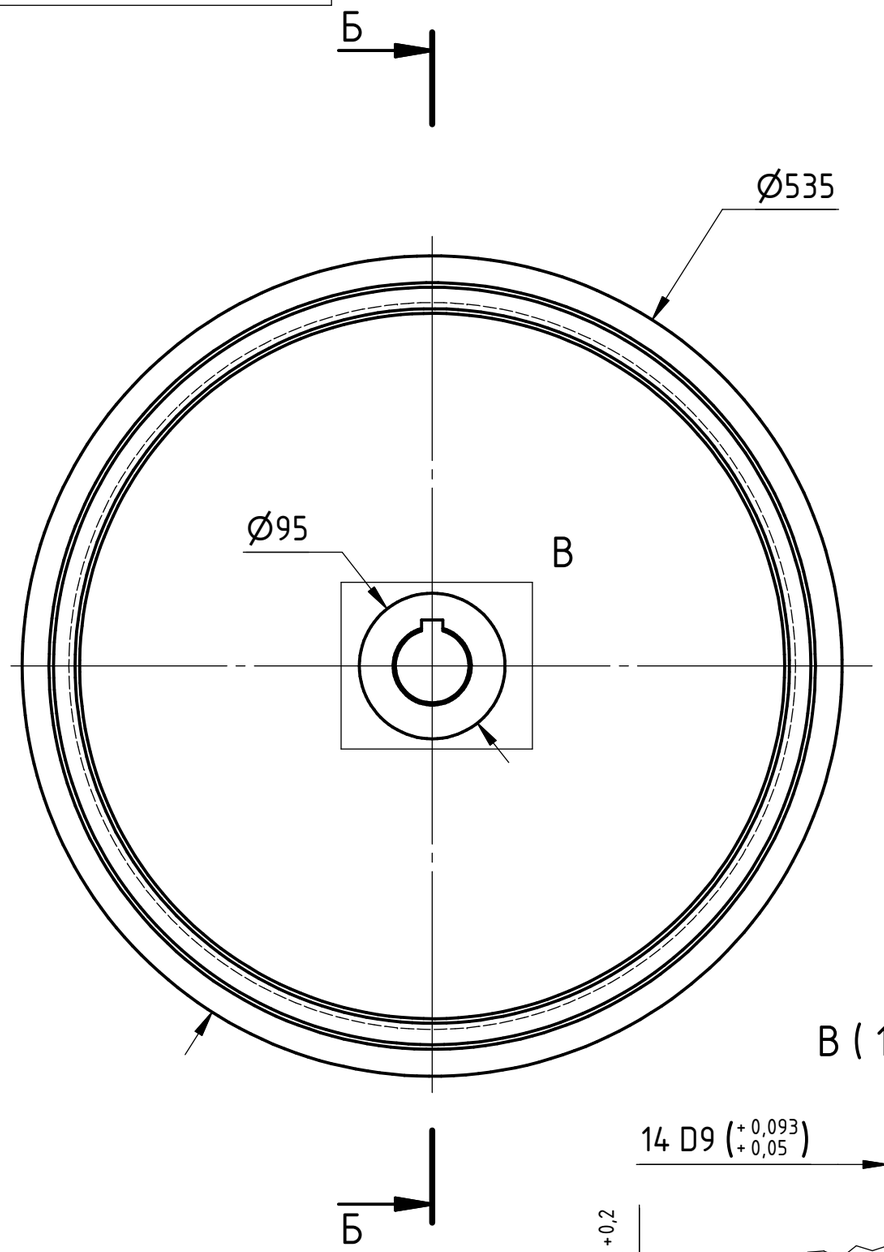

Б–Б (1 : 4)

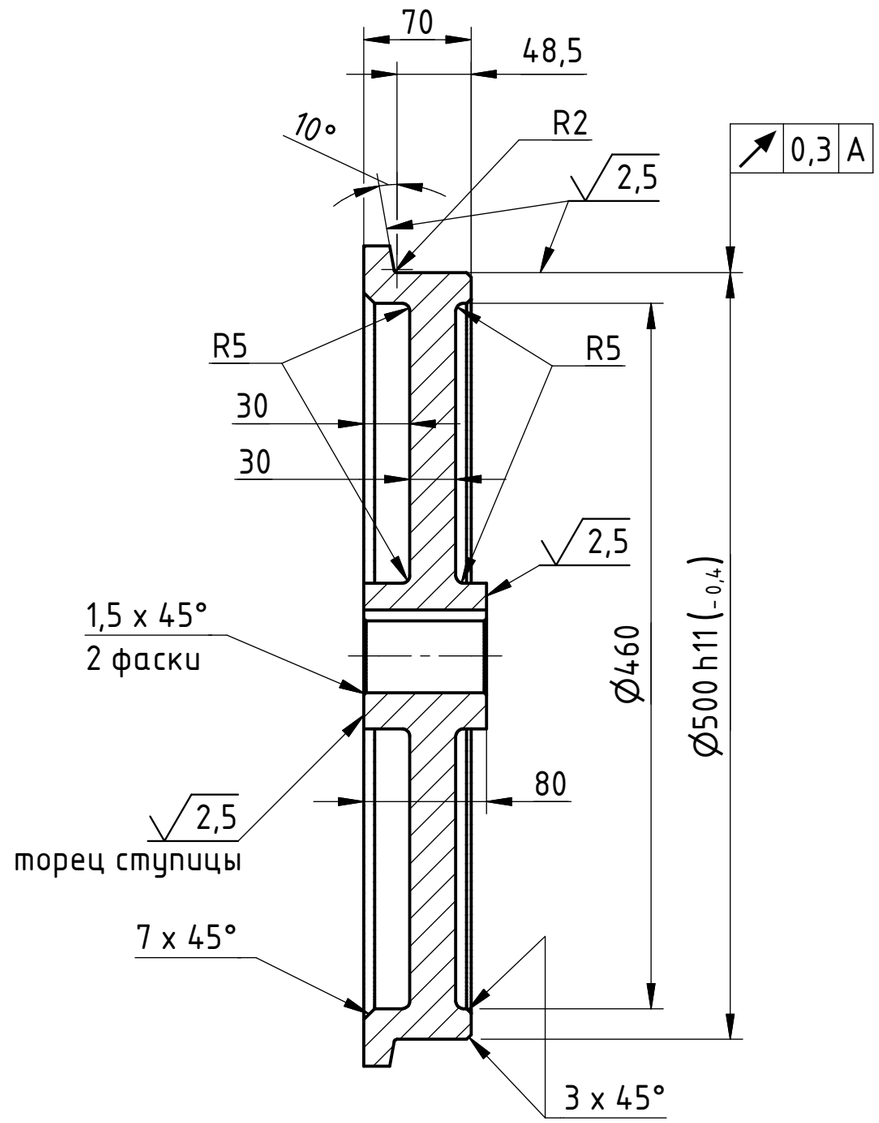

Rz40 (√)

В (1 : 2,5)

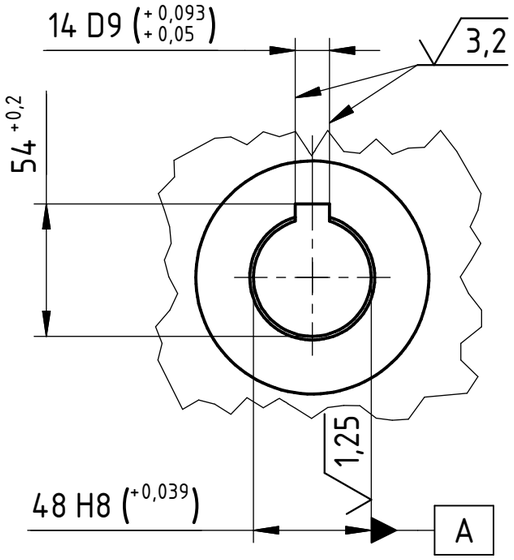

1. 280..320 HB
2. H14, h14, ± IT14/2 ГОСТ 25670-83.

Изм.	Лист	№ докум.	Подп.	Дата	G029		
Разраб.		*		19.12.2017	Колесо	Лит. / Масса 61,3	Масштаб 1 : 4
Пров.						Лист	Листов 1
Т. контр.							
Нач.отд.					45 ГОСТ 1050-88		
Н. контр.							
Утв.							

Перв. примен. | Справ. № | Подп. и дата | Инв. № дубл. | Взам. инв. № | Подп. и дата | Инв. № подл.

Копировал | Формат А3