С2н (2 шт.)

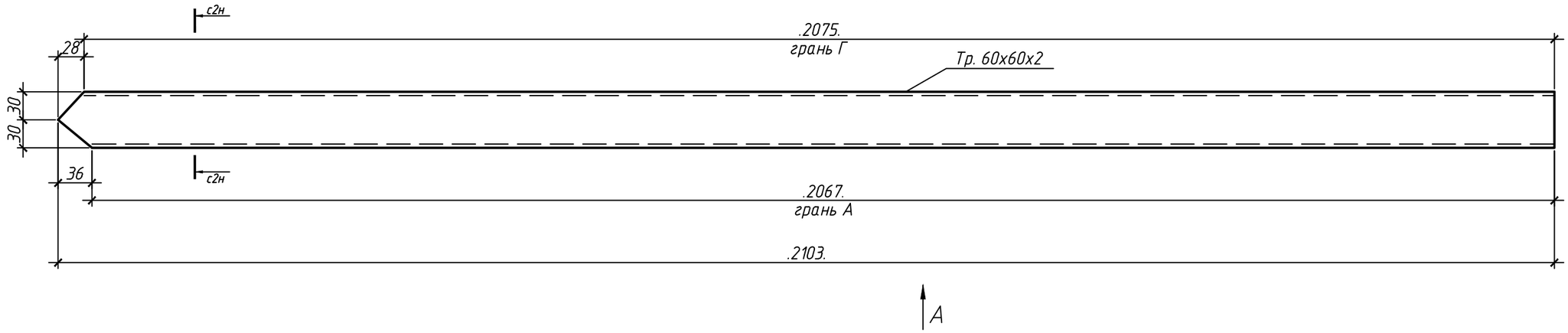

Вид А

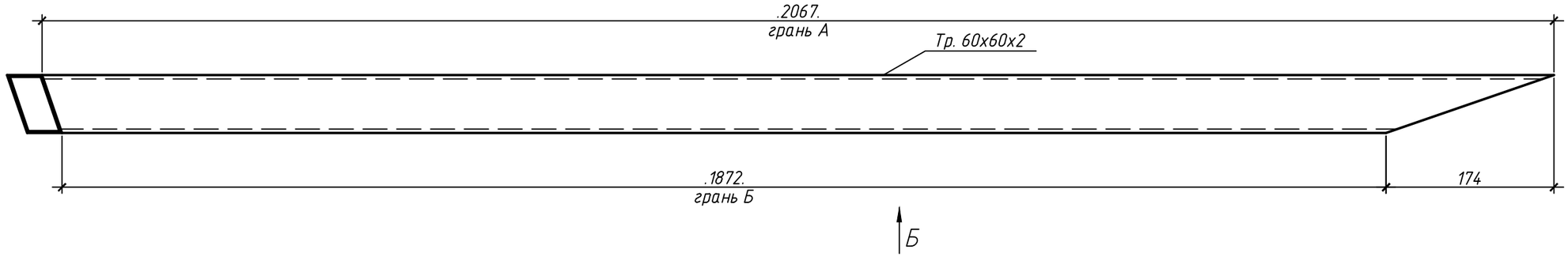

Вид Б

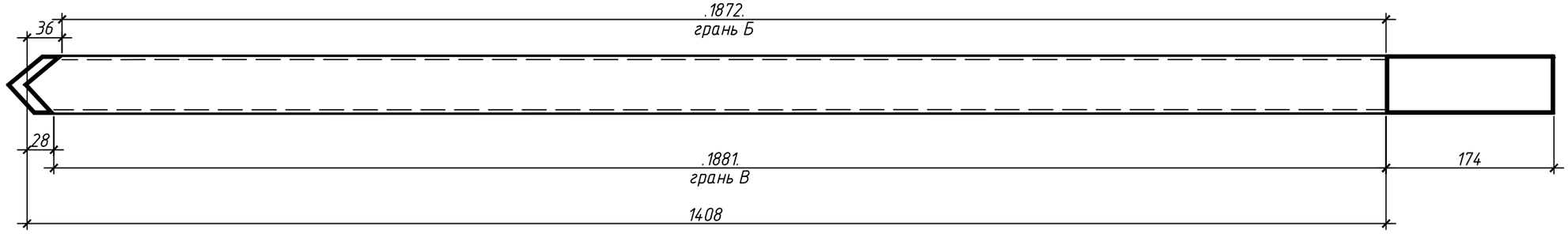

с2н–с2н

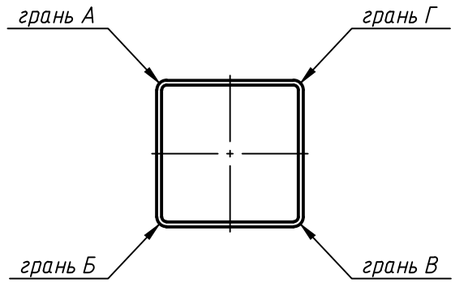

	Стадия	Лист	Листов
Металлокаркас покрытия		8	
Элемент С2н	Alumhouse.ru		

Согласовано

Взам. инв. N

Подп. и дата

Инв. N подл.