ОДН-14-РД

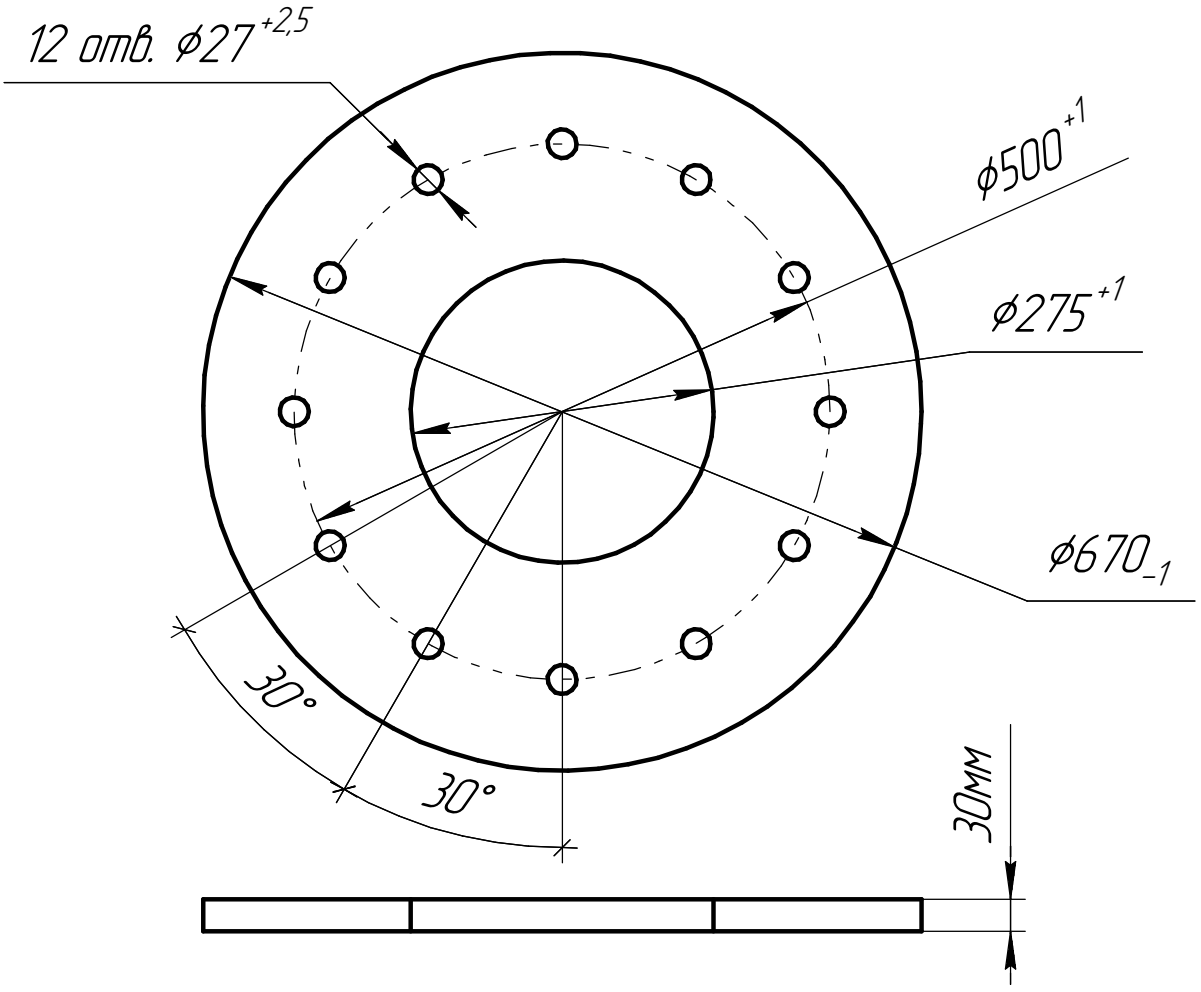

1 Обеспечение точности геометрических параметров изделия по ГОСТ 21779-82. Класс точности не менее 6.
2 Острые кромки притупить радиусом не менее 1мм.

Изм.	Лист	№ докум.	Подп.	Дата
Разраб.				
Пров.				
Т.контр.				
Н.контр.				
Утв.				

ОДН-14-РД

Фланец ОДН h-14м

Лит.	Масса	Масштаб
Лист	Листов 1	

Лист 30 ГОСТ 19903-74 / С235 ГОСТ 27772-88

Перв. примен. | Справ. № | Подп. и дата | Инв. № дубл. | Взам. инв. № | Подп. и дата | Инв. № подл.

Копировал | Формат А4