КО2-Э-1410

√Ra6,3 (√)

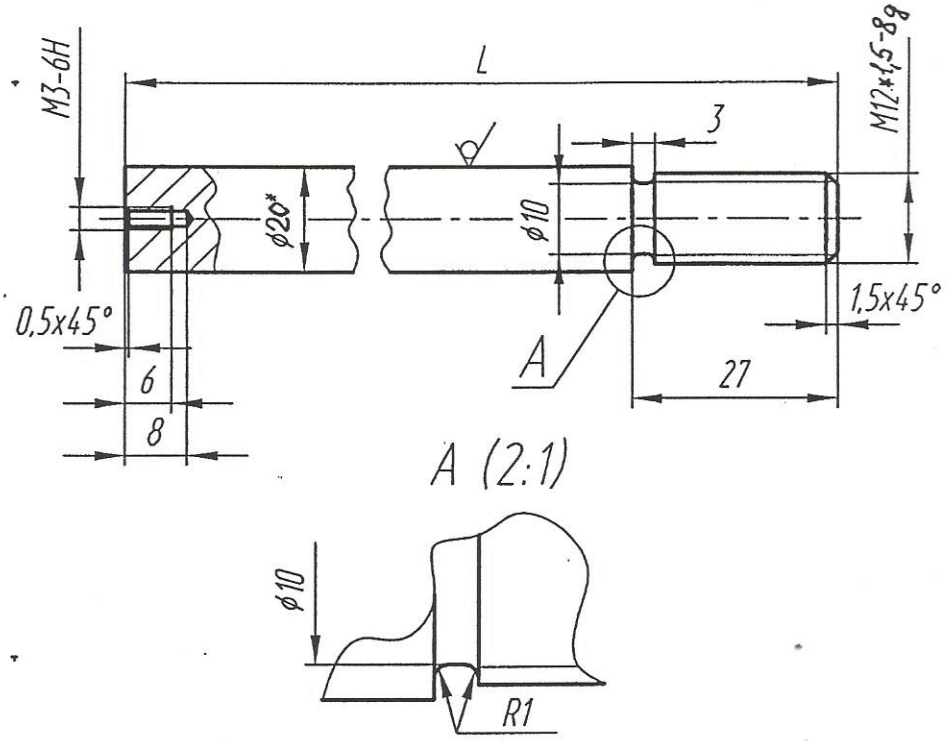

Обозначение	L, мм
КО2-Э-1410	177
-01	220

2 шт
1 шт

1. * Размер для справок.
2. H14, h14, ±t2/2.

МАКЕТ

кан. в лож.-ия 52.01/17

Изм.	Лист	N докум.	Подп.	Дата
Разраб.		Пахомов		26.07.05
Пров.		Сычёв		26.07.05
Т.контр.		Симаков		
Н.контр.				
Утв.		Дементьев		

КО2-Э-1410

Стойка

Лит.	Масса	Масштаб
		1:1

Лист | Листов 1

Пруток АМг6.КР.20ПхНД
ОСТ1-92036-78

Копировал

Формат А4

Перв. примен. ИБПА.

Справ. N

Подп. и дата

Инв. N дубл.

Взам. инв. N

Подп. и дата

Инв. N подл.

1,2