Заказ №77

Корпус – 2 шт.
Материал – Д16

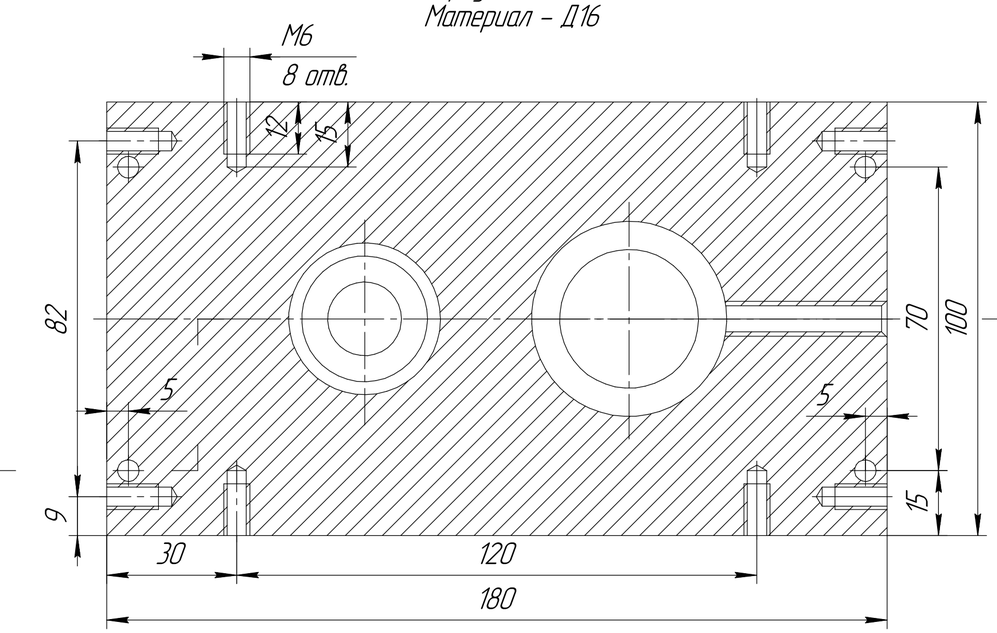

A–A

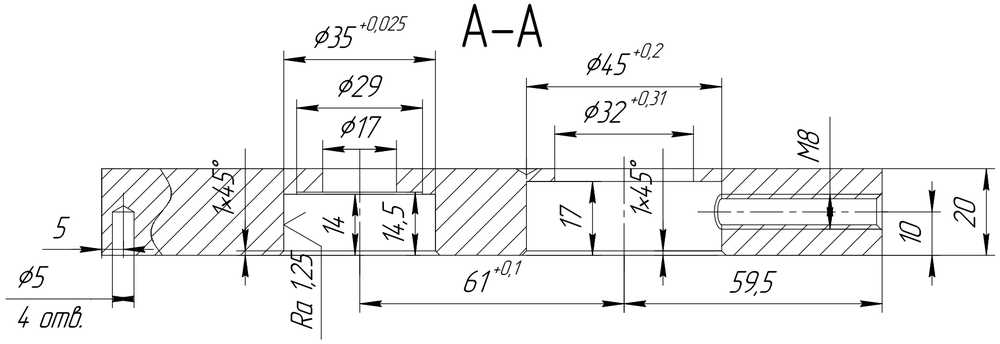

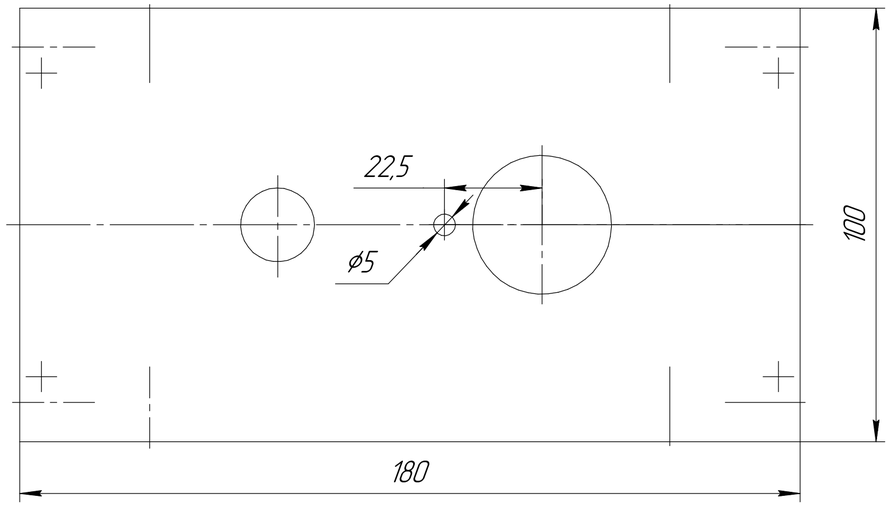

					Заказ №77	
Изм.	Лист	№ докум.	Подп.	Дата	Детали	Лит. / Масса / Масштаб 1:1
Разраб.		Харьков				Лист 1 Листов 2
Пров.						
Т.контр.						
Н.контр.						
Утв.						

Копировал Формат А3

Перв. примен. | Справ. № | Подп. и дата | Инв. № дубл. | Взам. инв. № | Подп. и дата | Инв. № подл.

Вальцы

Вал ведомый – 1 шт.
Материал – Сталь 40Х 47–57 HRC
Фаски 0,5х45 не указаны

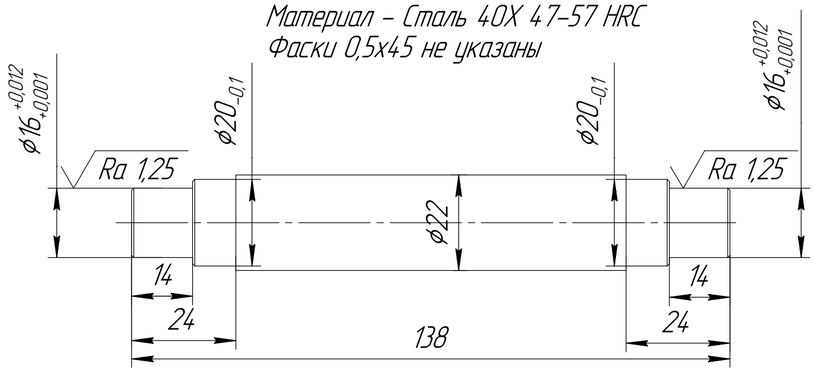

Вал ведущий – 1 шт.
Материал – Сталь 40Х 47–57 HRC
Фаски 0,5х45 не указаны

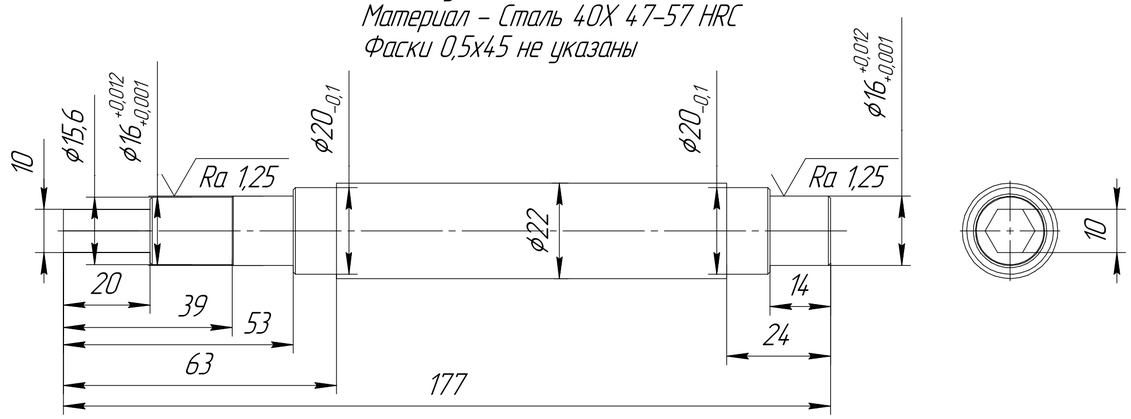

Эксцентрик – 2 шт.
Материал – Сталь 40Х 47–57 HRC

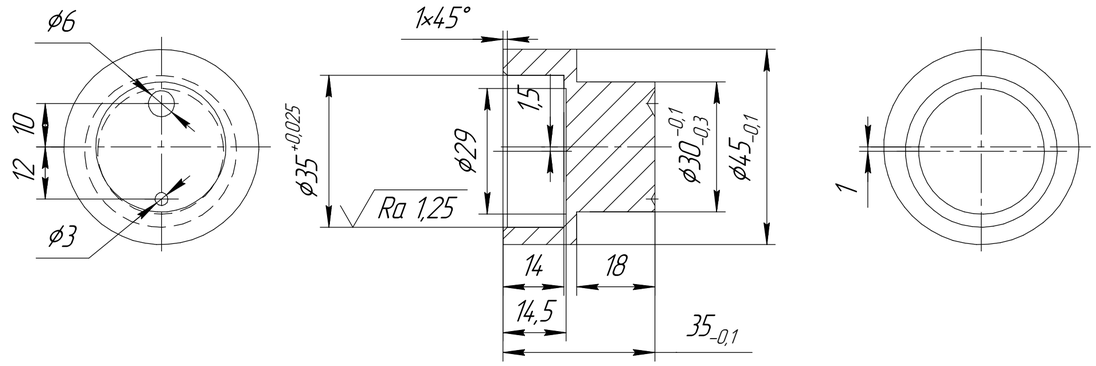

					Вальцы	Лист 2
Изм.	Лист	№ докум.	Подп.	Дата		

Копировал Формат А3

Подп. и дата | Инв. № дубл. | Взам. инв. № | Подп. и дата | Инв. № подл.