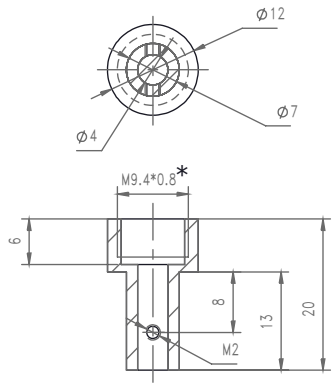

* M9.4*0.8 по разьему

Изм	Лист	N докум.	Подп.	Дата	Втулка	Лит.	Масса	Масшт. 2:1
Разраб.								
Пров.						Лист	Листов 1	
Т.контр.								
Н.контр.					латунь	1шт		
Утв.								

Перв. примен.

Справ. N

Подп.и дата

Инв.N дубл.

Взам.инв.N

Подп.и дата

Инв.N подл.

*