ВП04-05.005

6.3

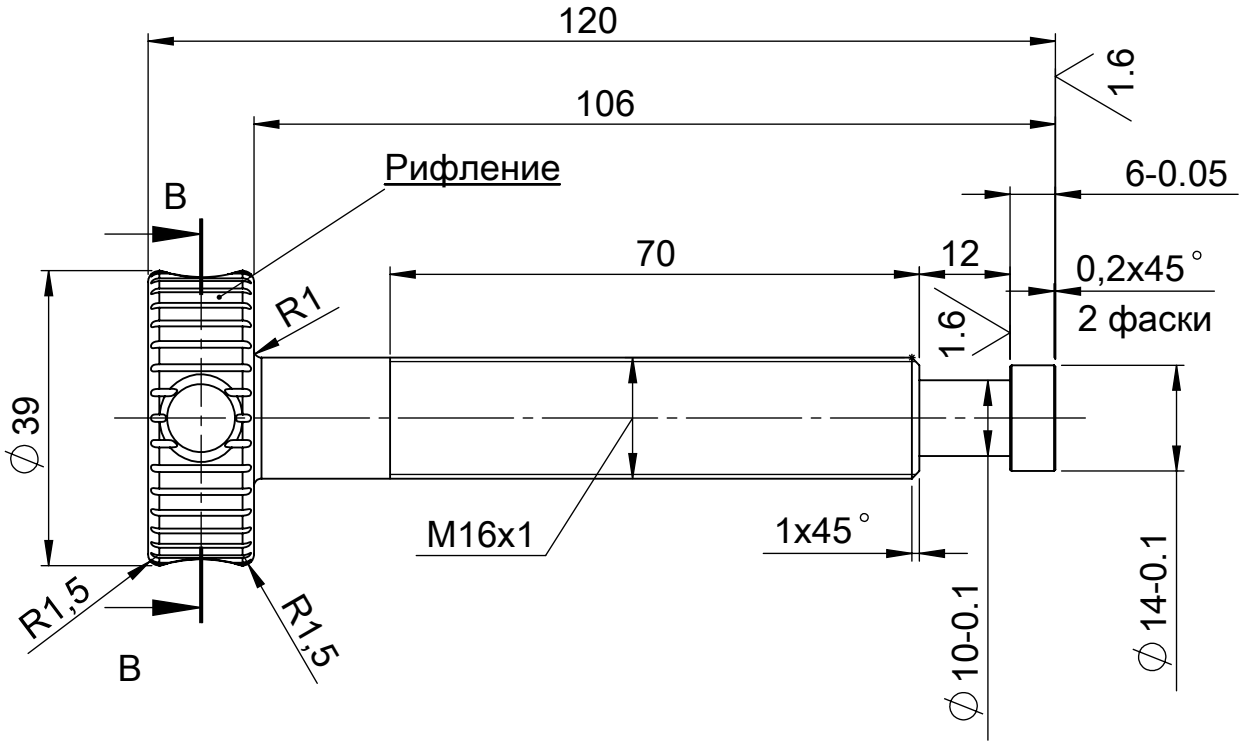

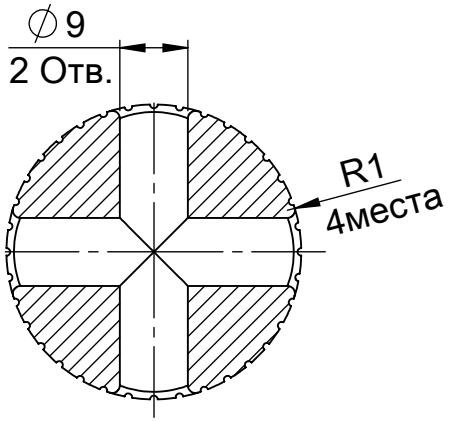

B-B (1 : 1)

1.* Разм. для справок.
2. HRC 46...48
3. Неуказанные пред.откл.размеров H14;h14; +/-IT14/2.

Изм.	Лист	N докум.	Подп.	Дата	ВП04-05.005			
						Лит.	Масса	Масштаб
Разраб.				12.03.2017	Винт нажимной протяжки			1:2
Пров.						Лист 1	Листов 1	
Т. контр.								
Нач. КБ					Сталь 40Х	Количество - 2шт.		
Н. контр.								
Утв.								

Подпись и дата | Инв. N дубл. | Взам. инв. N | Подпись и дата | Инв. N подл.