ВП04-05.002

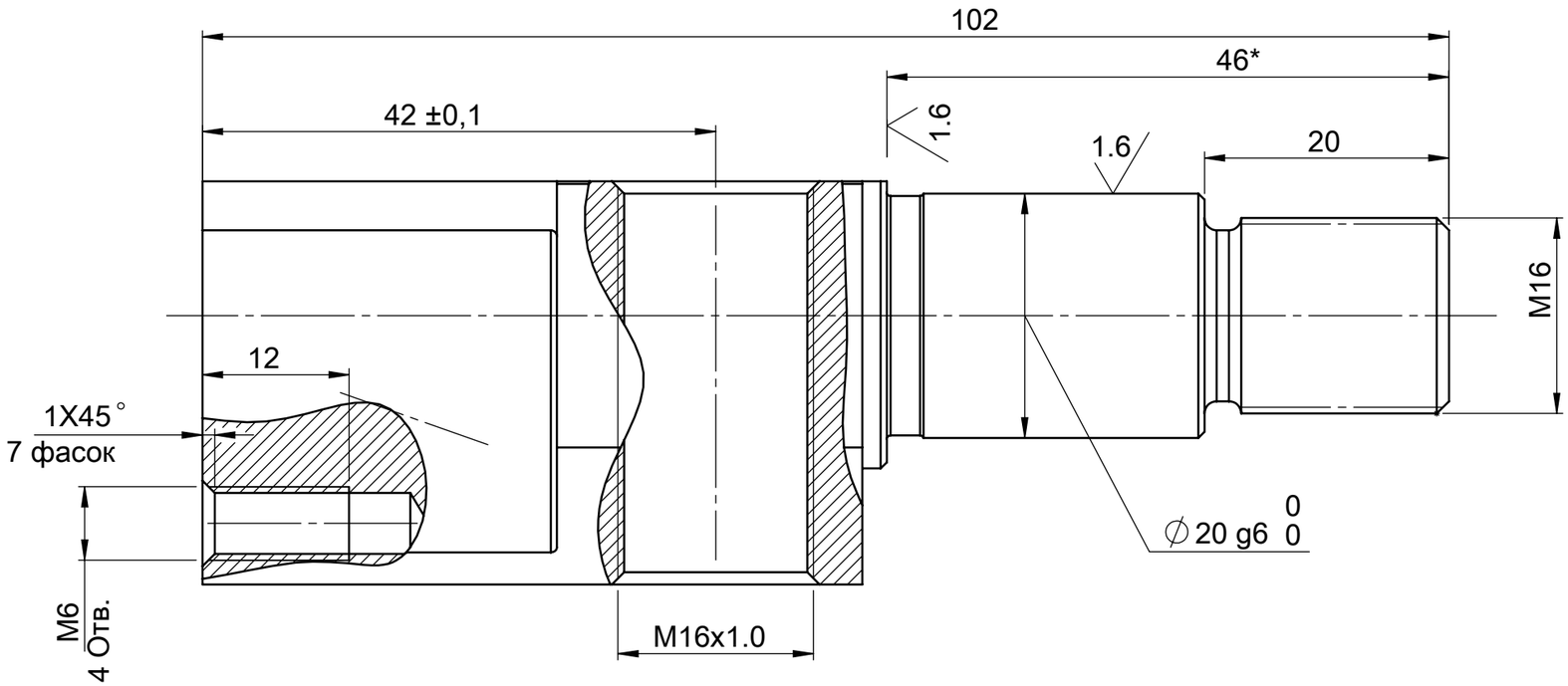

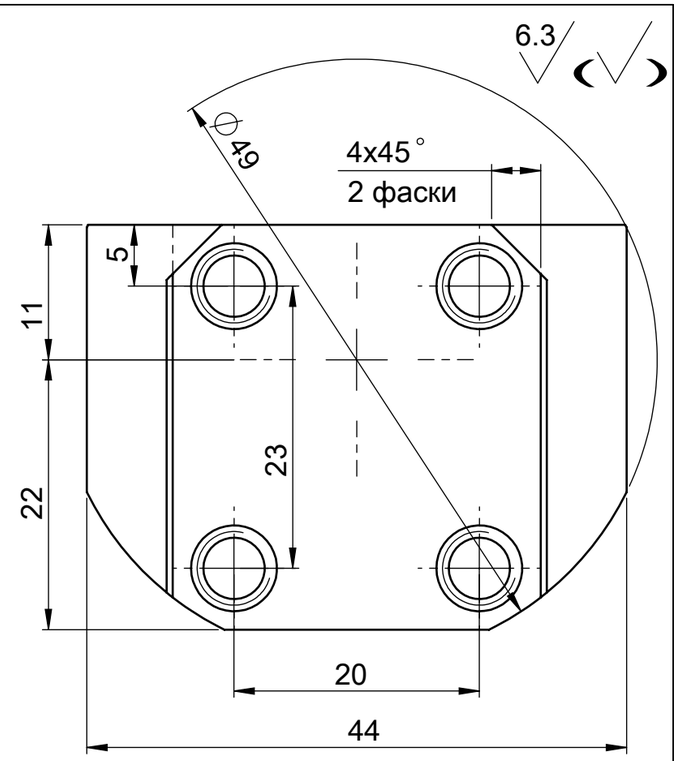

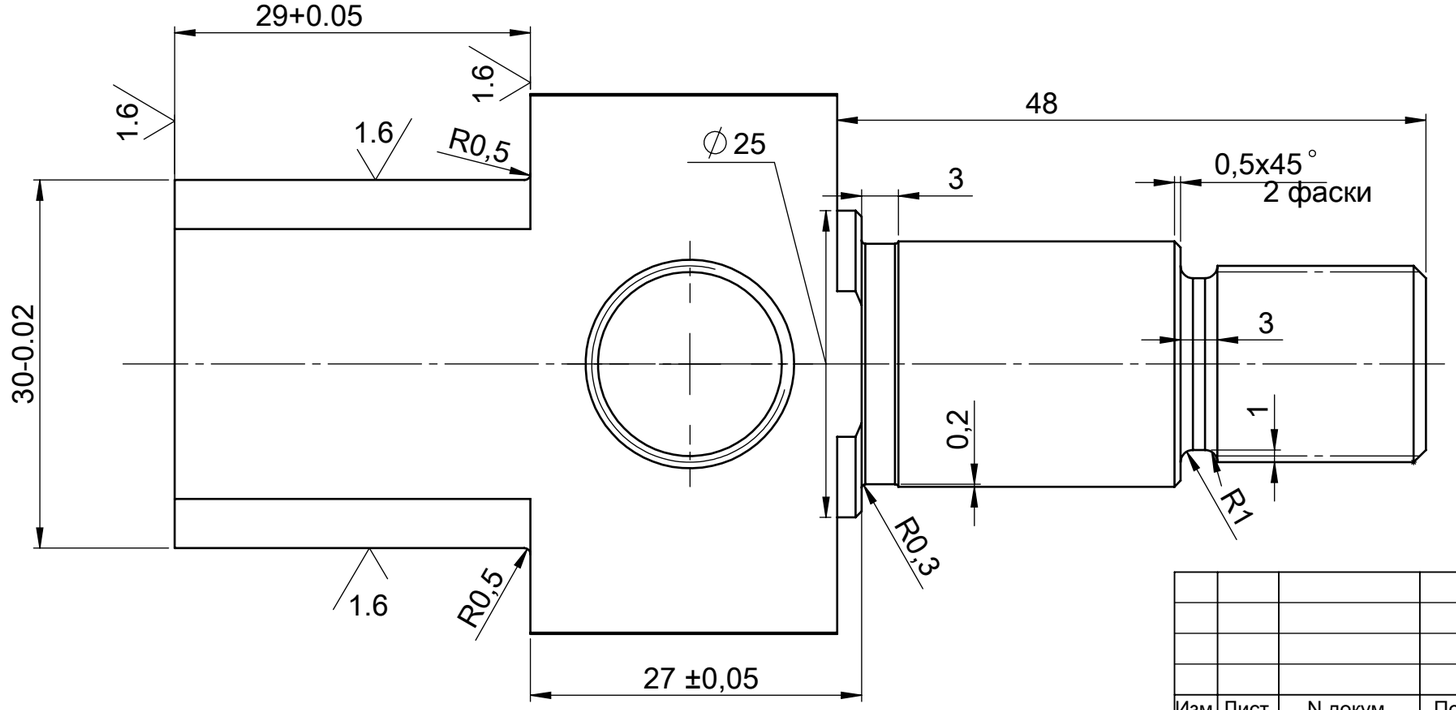

1.* Разм. для справок.
2. HRC 46...48
3. Неуказанные пред.откл.размеров H14;h14; +/-IT14/2.

					ВП04-05.002		
Изм.	Лист	N докум.	Подп.	Дата	Вал ведомый	Лит. / Масса / Масштаб	1:1
Разраб.				12.03.2017		Лист 1	Листов 1
Пров.							
Т. контр.							
					Сталь 40Х	Количество - 2шт.	
Н. контр.							
Утв.							

Подпись и дата | Инв. N дубл. | Взам. инв. N | Подпись и дата | Инв. N подл.

Копировал | Формат А3