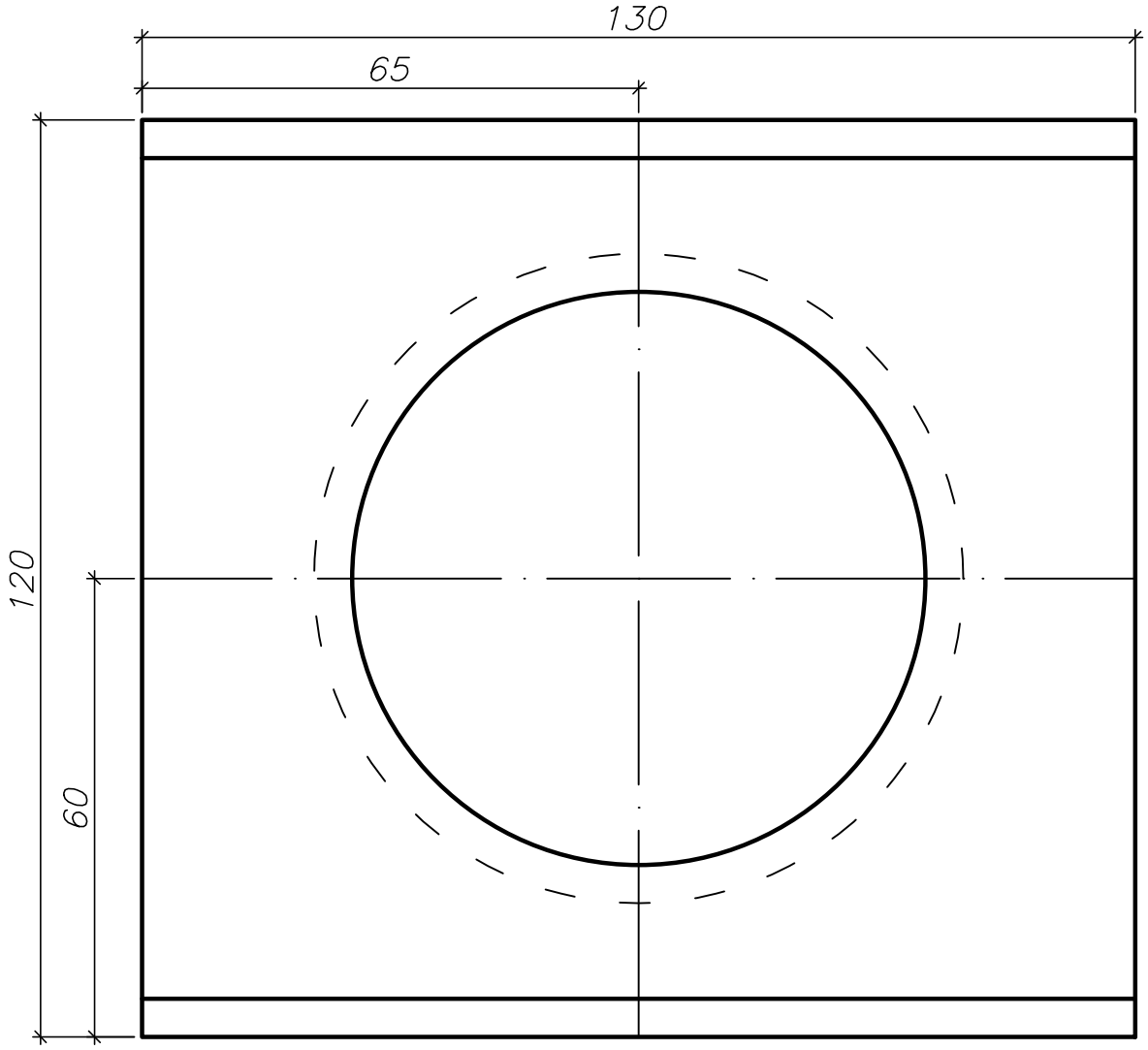

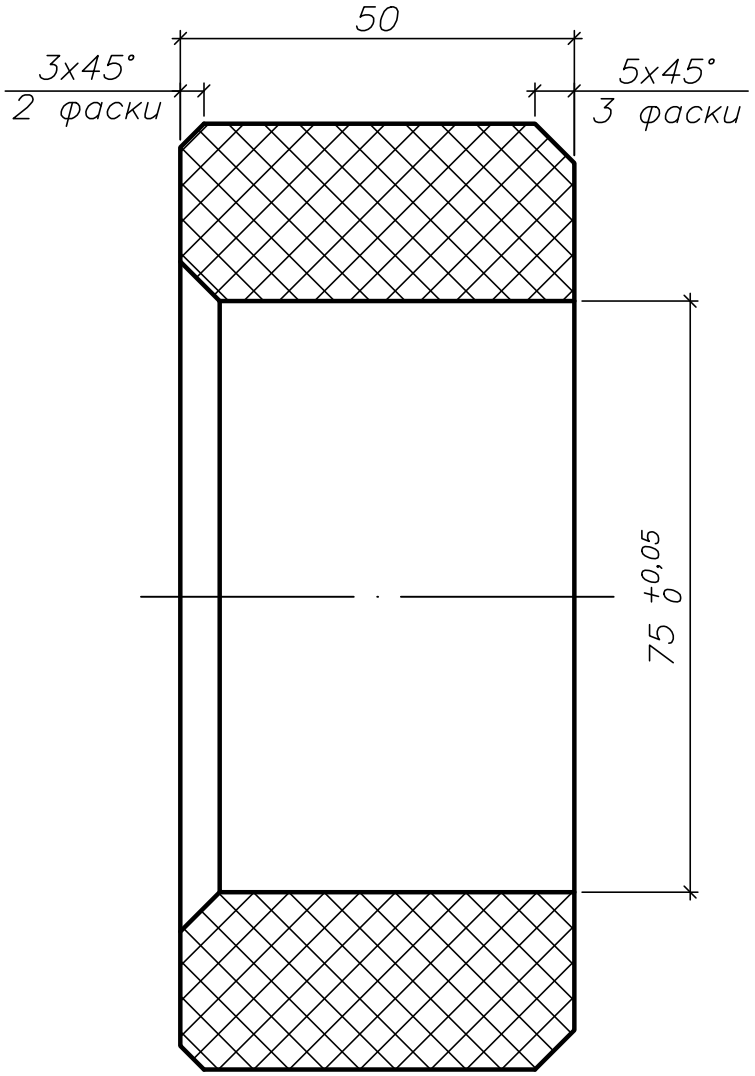

Изм.	Лист	№ Докум.	Подп.	Дата	Деталь_3	Литера	Масса	Масштаб
Разраб.								1 : 1
Пров.								
Т. контр.						Лист		Листов
Н. контр.					Капролон			
Утв.								