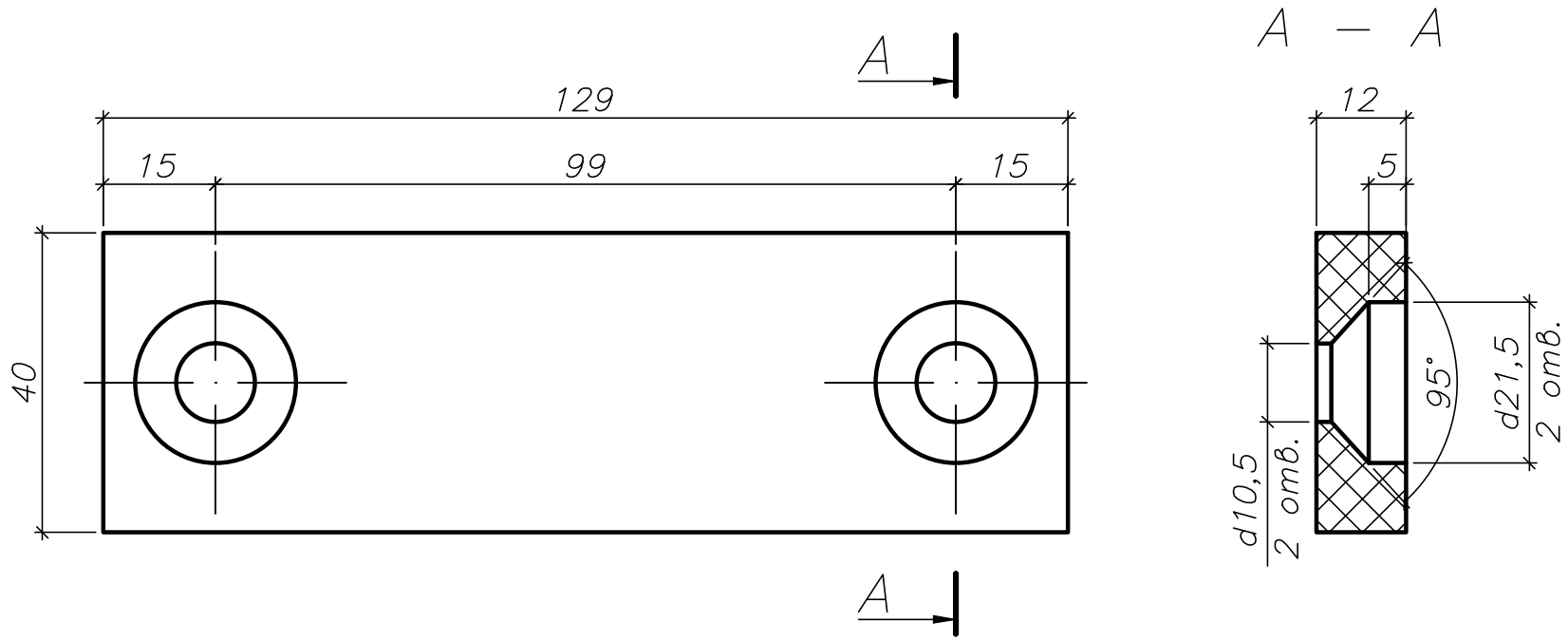

Изм.	Лист	№ Докум.	Подп.	Дата		Литера	Масса	Масштаб
Разраб.					Деталь_2			1 : 1
Пров.								
Т. контр.						Лист		Листов
Н. контр.					Капролон			
Утв.								