ВА 001.00.03

Ra 6,3 (√)

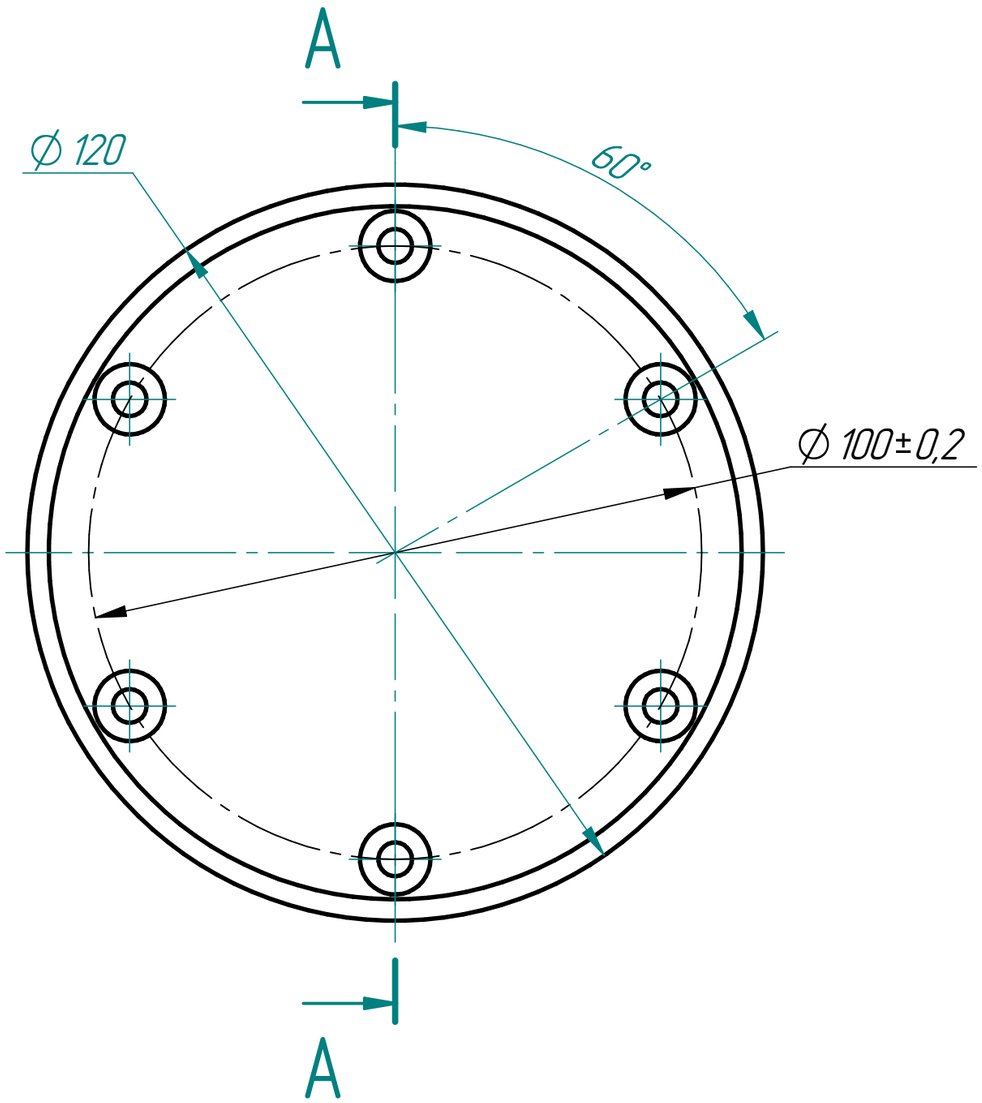

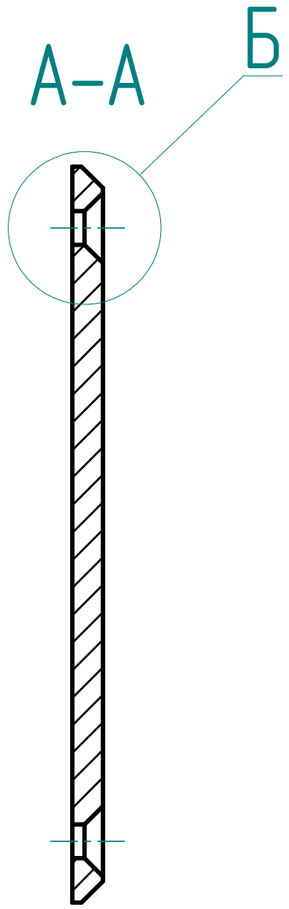

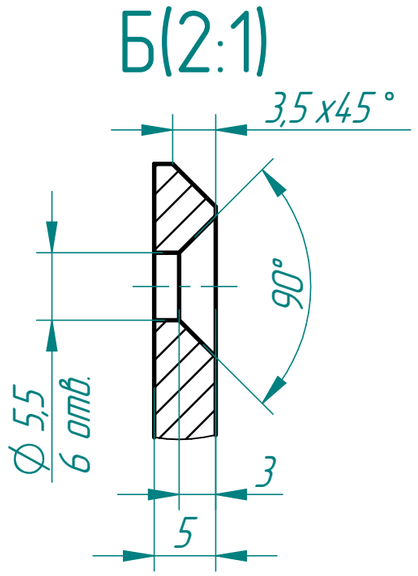

1. *Размер для справок.
2. Неуказанные отклонения размеров h14, H14, ±IT14/2.

Изм.	Лист	№ докум.	Подп.	Дата	ВА 001.00.03		
Разраб.					Пластина верхняя	Лит.	Масса: 0,42 / Масштаб: 1:1
Пров.						Лист: 1	Листов: 1
Т. контр.							
Н. контр.					Stainless Steel, 304		
Утв.							

Перв. примен. | Справ. № | Подп. и дата | Инв. № дубл. | Взам. инв. № | Подп. и дата | Инв. № подл.

Копировал | Формат А3