Ra 6.3 (√)

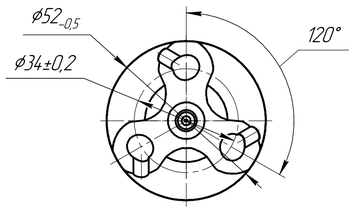

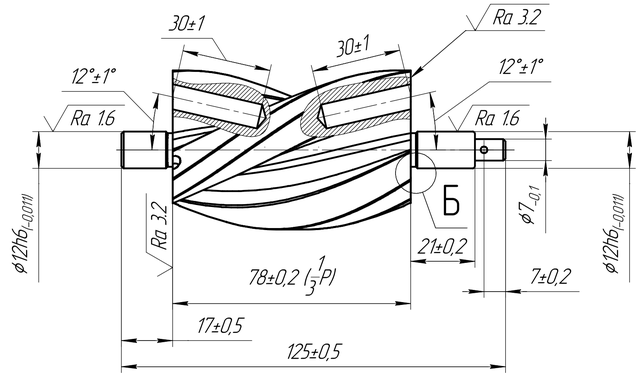

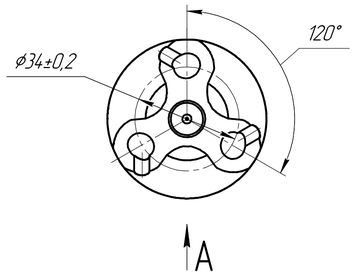

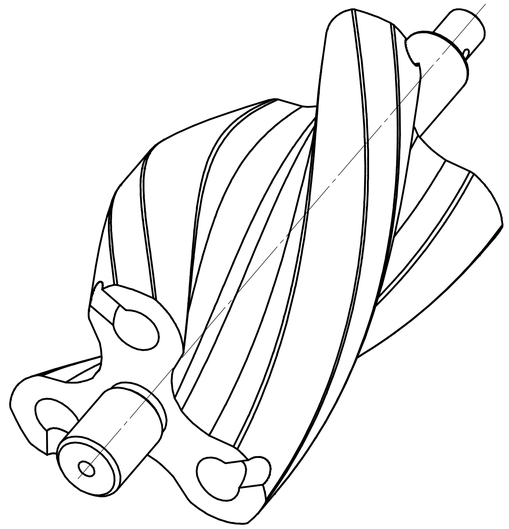

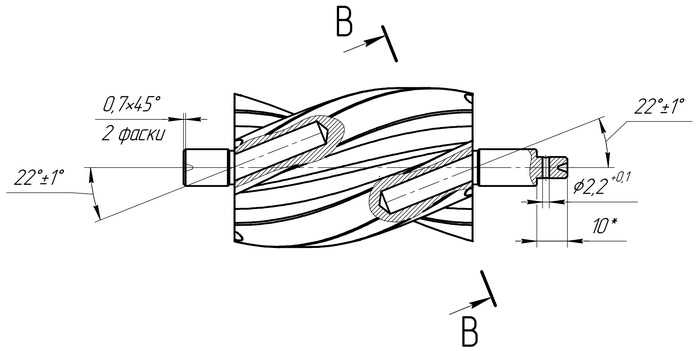

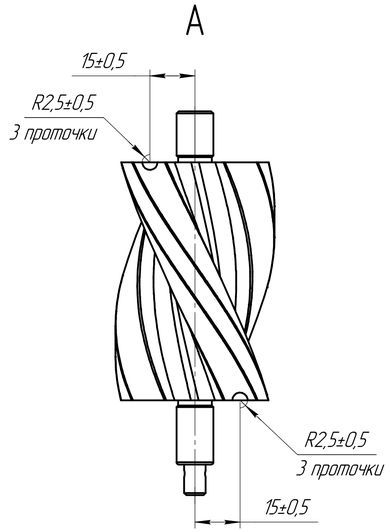

Исполнение 2 – зеркально

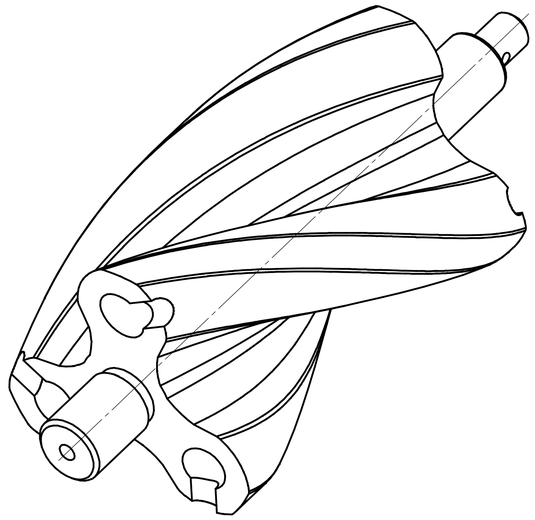

B–B (2:1)

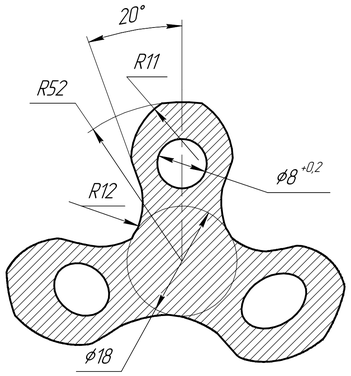

Б (4:1)

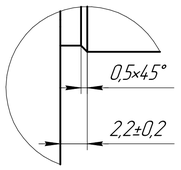

1 * Размеры для справок.
2 Деталь изготовить в двух исполнениях
3 Неуказанные радиусы скруглений 1 мм.
4 Неуказанные размеры винтового профиля смотреть по 3d-модели.
5 Острые кромки притупить.
6 Неуказанные предельные отклонения размеров h14, H14, IT14/2.

Изм.	Лист	№ докум.	Подп.	Дата	Ротор спиральный	Лит.	Масса	Масштаб
Разраб.							0,59	1:1
Пров.						Лист	Листов	1
Т.контр.								
Н.контр.					Сталь 40			
Утв.								

Перв. примен. | Справ. № | Подп. и дата | Инв. № дубл. | Взам. инв. № | Подп. и дата | Инв. № подл.

Копировал | Формат A1