от 30.11.2016

БИГЕ.714531501

Rz 40 (√)

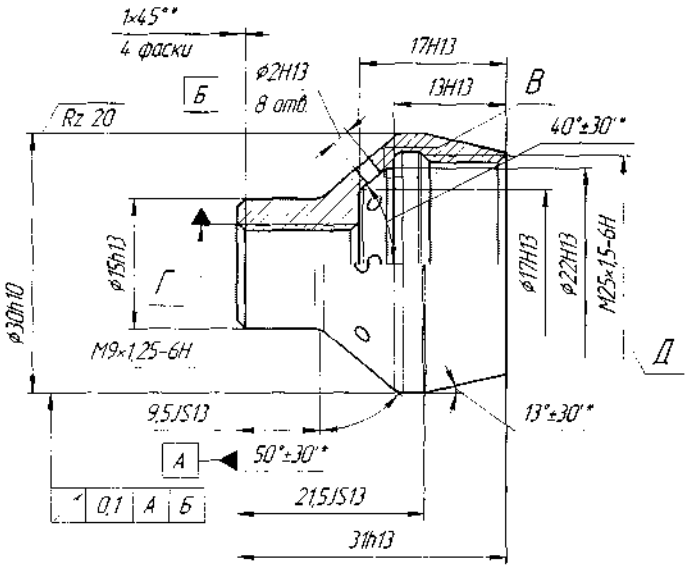

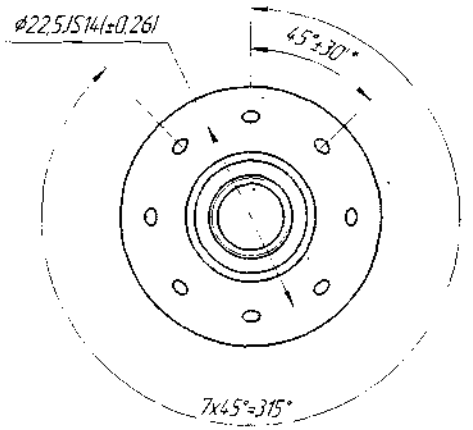

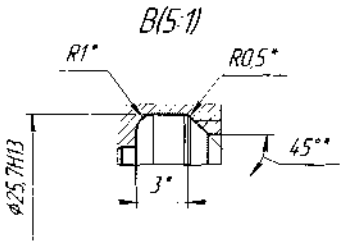

1 HRC 38...44.

2 Допускается круг из стали марок 25ХГСА, 30ХГС, 35Х3НМ, 35ХГС, 38ХА, 40Х, 40ХМФА, 40ХН, 40ХС, 45Х по ГОСТ 4543-71.

3 * Размеры обеспеч. инстр.

4 Покрытие Ц6.хр. / Внутр. поверхн. Лак БТ-577 (1) ГОСТ 5631-79. Не допускается наличие лака на резьбах Г и Д.

5 Остальные технические требования по ОСТ 92-0093-84, ОСТ 92-0400-69.

Изм.	Лист	№ докум.	Подп.	Дата	БИГЕ.714531.501			
Разраб.		Шатин			Бобышка	Лит.	Масса	Масштаб
Пров.		Бусловей					0,043	2,5:1
Т.контр.		Нурсков				Лист	Листов 1	
Нач.конструк.		Елфимов						
Н.контр.		Ежова			Круг ГОСТ 2590-2006 / 30ХГСА ГОСТ 4543-71			
Утв.		Светогоров						

Копировал

Формат А4×3