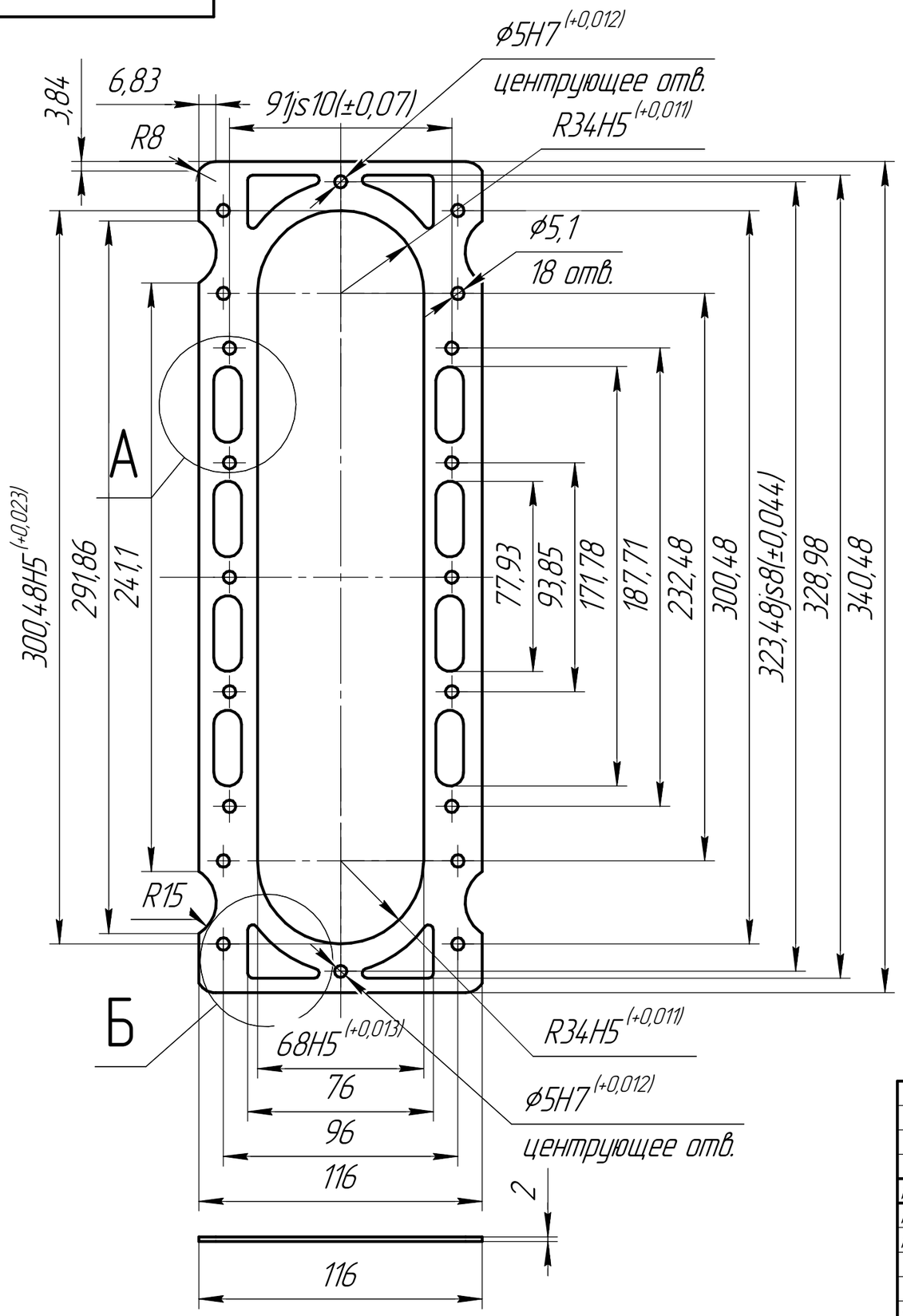

А (1:1)

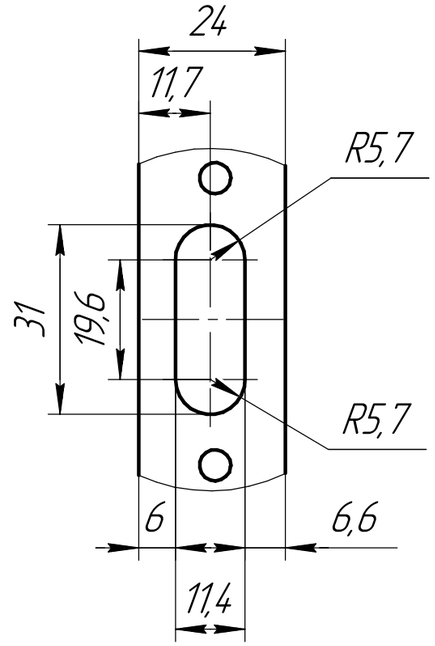

(1:4)

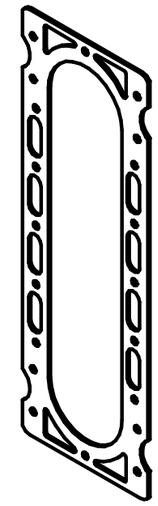

Б (1:1)

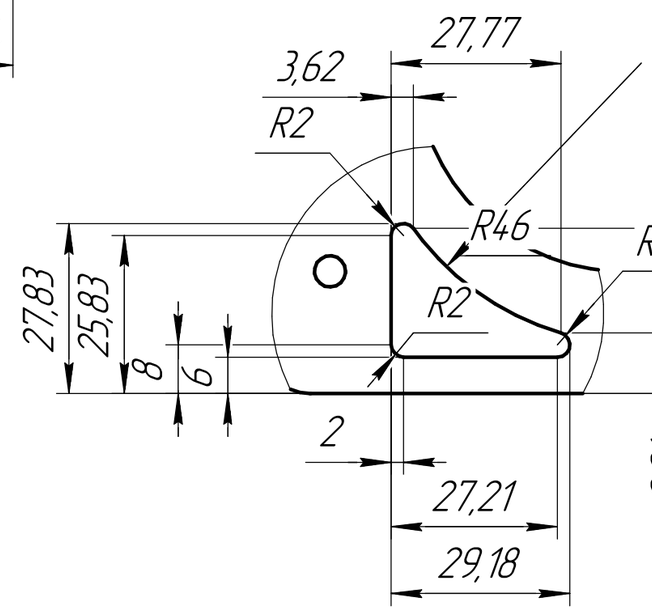

Изм.	Лист	№ докум.	Подп.	Дата				
Разраб.					Рельс наружный	Лит.	Масса	Масштаб
Пров.							0,24	1:1
Т.контр.						Лист	Листов 1	
Н.контр.					Сталь 10 ГОСТ 1050-88			
Утв.								

Перв. примен. | Справ. № | Подп. и дата | Инв. № дубл. | Взам. инв. № | Подп. и дата | Инв. № подл.

Копировал | Формат А3