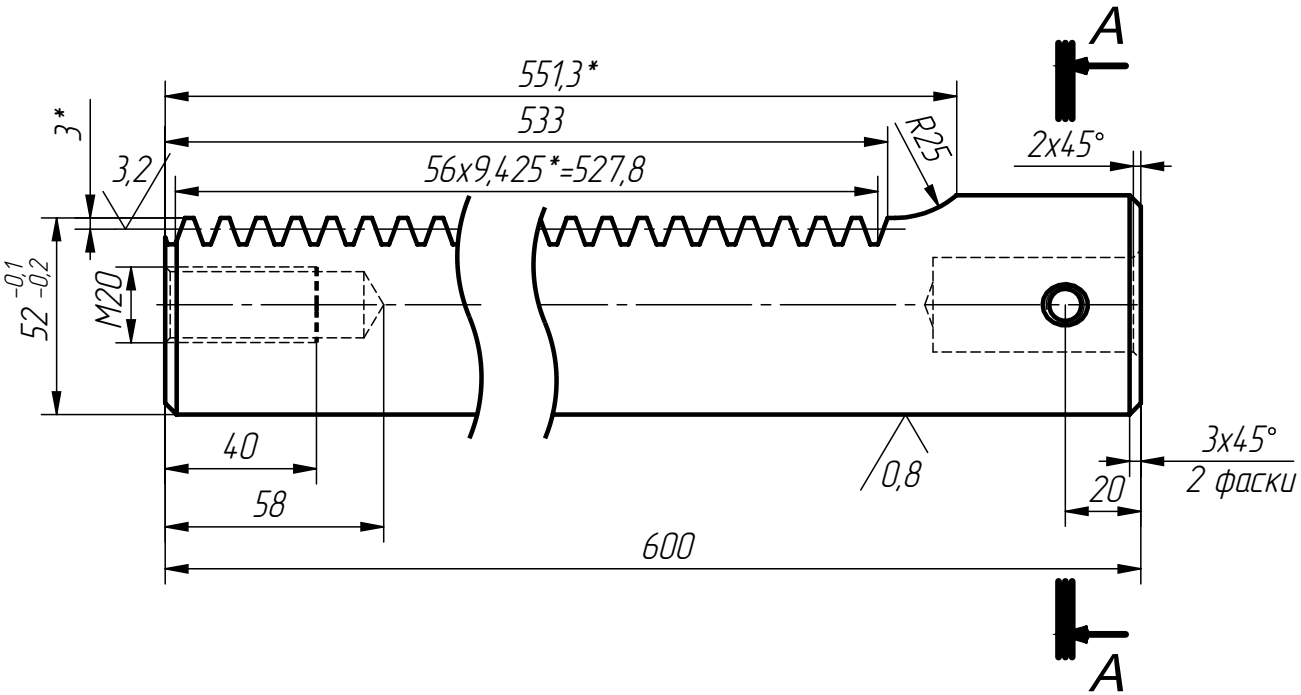

Модуль	m	3
Нормальный исходный контур	–	ГОСТ13755-81
Степень точности	–	7-А
Число зубев	z	56
Нормальный шаг	Pn	9.4248

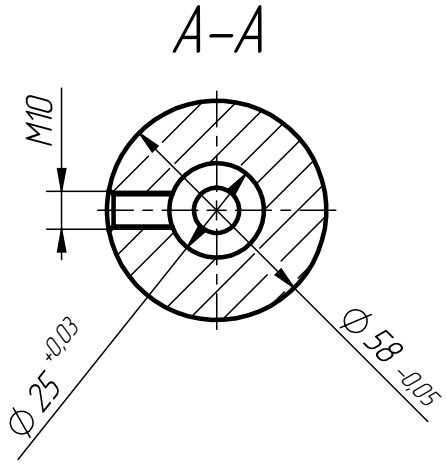

1. * Размеры для справок
2. HRC 40-42
3. Неуказанные предельные отклонения размеров по: H12, h12, $\pm \frac{IT12}{2}$

Изм.	Лист	№ докум.	Подп.	Дата
Разраб.				09.01.2017
Пров.				
Т.контр.				
Нач. КБ				
Н.контр.				
Утв.				

Лит.	Масса	Масштаб
		1:2
Лист 1	Листов 1	

Ст 40Х

Подпись и дата | Инв. № дубл. | Взам. инв. № | Подпись и дата | Инв. № подл.

рейка-вал | Копировал | Формат А4