КДФ-140 01.02.000-03

Ra 12,5 (√)

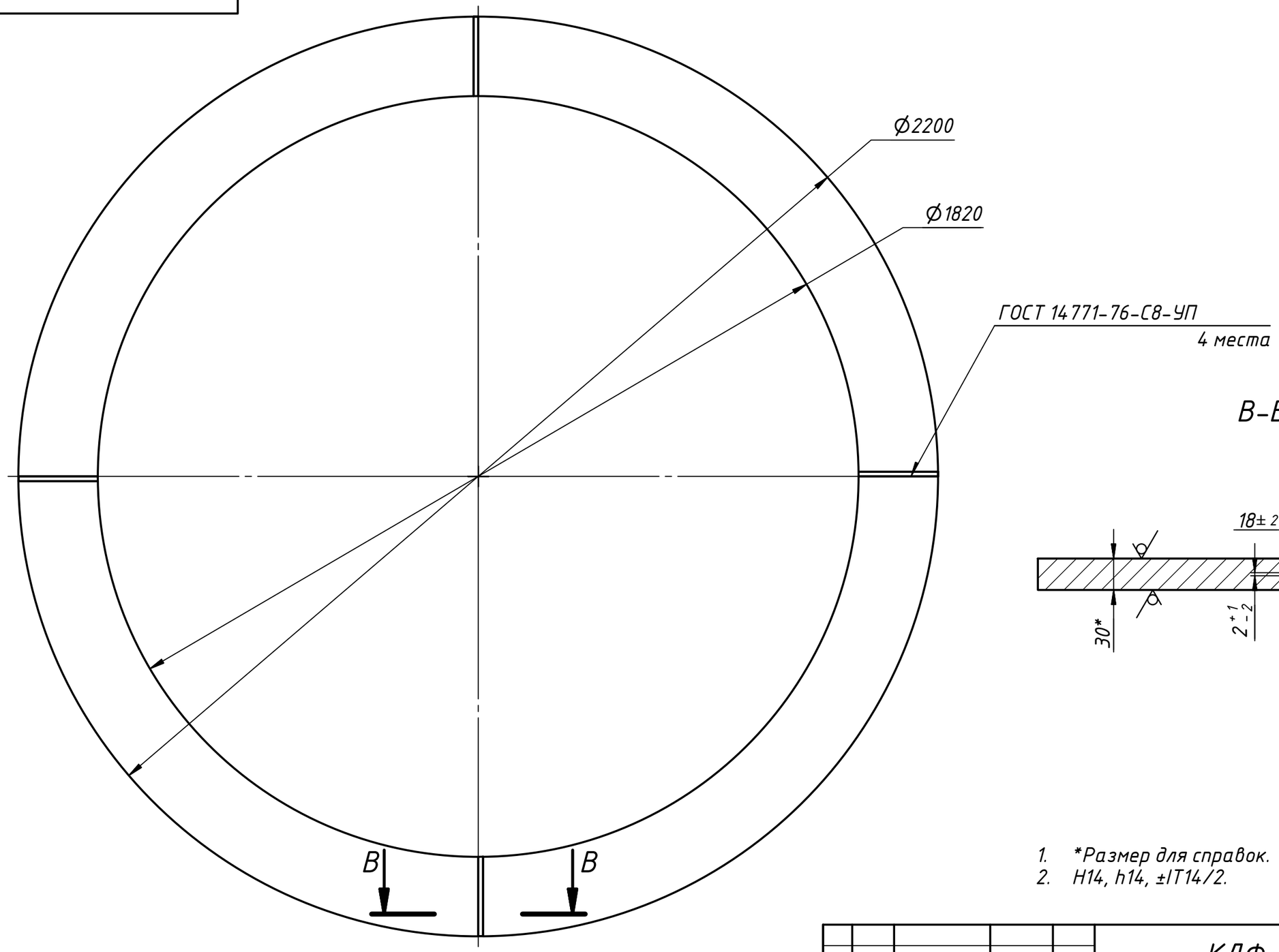


В-В (1:4)

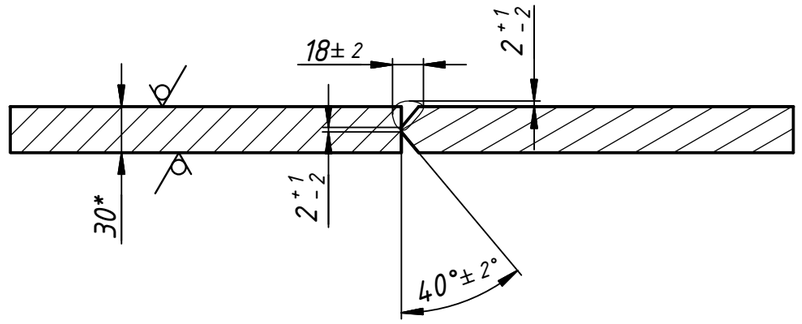


1. *Размер для справок.
2. H14, h14, ±IT14/2.

14 шт.

| | | | | | | | |
|---|---|---|---|---|---|---|---|
| Изм. | Лист | № докум. | Подп. | Дата | КДФ-140 01.02.000-03 | | |
| Разраб. | | Сергеев | | 01.11.2016 | Сварка кольца | Лит. | Масса: 282,7 / Масштаб: 1:10 |
| Пров. | | | | | | Лист | Листов 1 |
| Т. контр. | | | | | | | |
| Нач.отд. | | | | | AISI 201 | ООО "АСИНТЕК" | |
| Н. контр. | | | | | | | |
| Утв. | | | | | | | |

Перв. примен. | Справ. № | Подп. и дата | Инв. № дубл. | Взам. инв. № | Подп. и дата | Инв. № подл.

Копировал | Формат А3