CS14.82063-0040

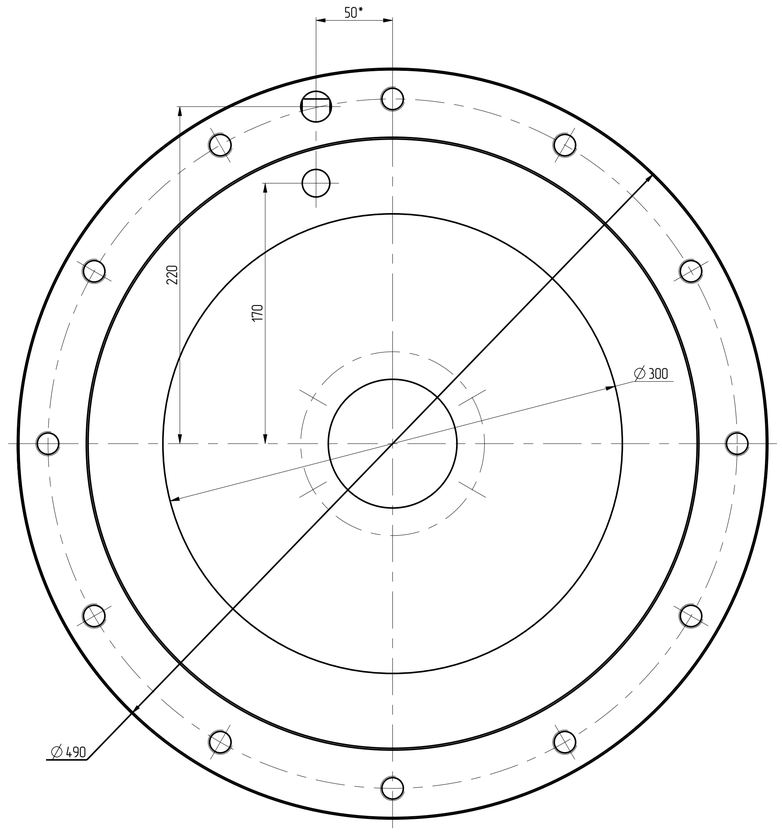

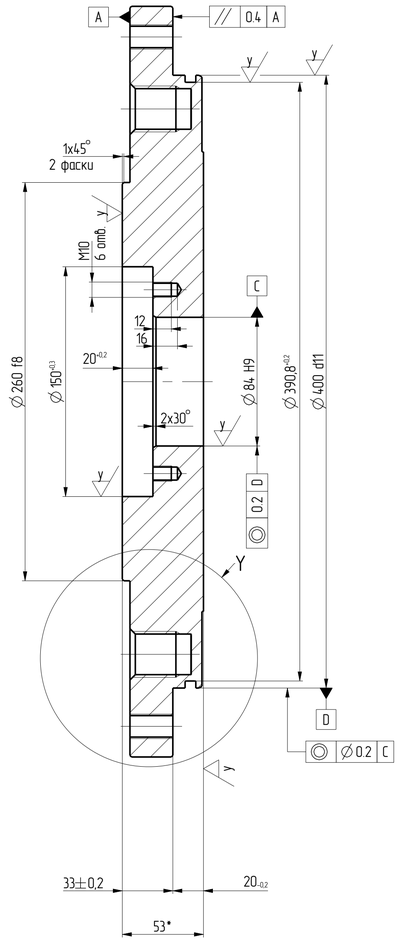

F-F

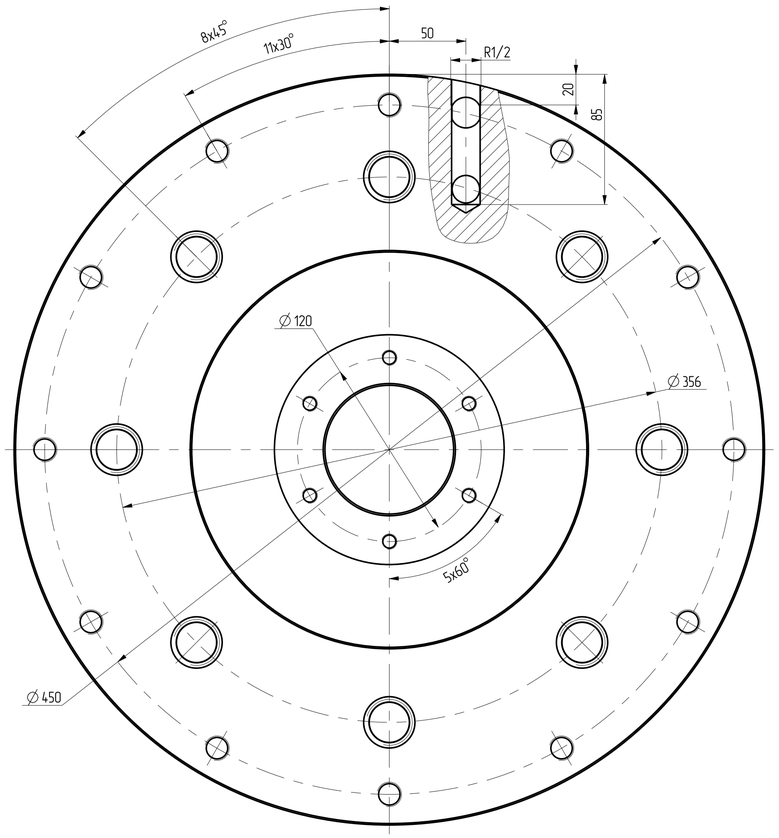

Y
1:1

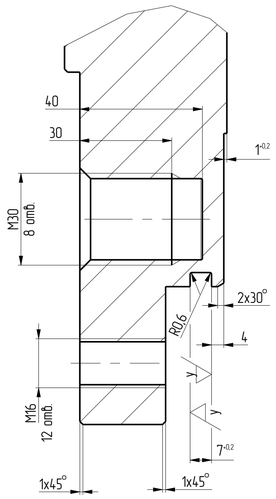

$\sqrt{Rz\ 16} = \sqrt{Rz\ 63}$ ($\sqrt{}$)

1. *Размеры для справок.
2. Неуказанные предельные отклонения H14, h14, ±IT14/2
3. Неуказанные допуски формы и расположения поверхностей по ГОСТ-30893.2-2002
4. Неуказанные сбеги, недорезы, проточки,фаски метрической резьбы по ГОСТ 10549-80
5. Неуказанные радиусы скругления 0.2 мм.

					CS14.82063-0040			
Изм.	Лист.	N докум.	Подп.	Дата	КРЫШКА СКВ. D-400-CS CS14.82063	Лит.	Масса	Масштаб 1:2
Разраб.		Тюменцев	uaOvf	28.04.15				
Пров.		Курданова		28.04.15		Лист 1	Листов 1	
Т.контр.					12291490 ЛИСТ G19281 60X1500X2000 СТ09Г2С	ООО "ФЕСТО-РФ"		
Н.контр.								
Утв.		Тюменцев		28.04.15				

Копировал

Формат А1

Подп. и дата | Инв. N дубл. | Взам. инв. N | Подп. и дата | Инв. N подл.