КАРТ 3001.300

Перв. примен. КАРТ 3001.000

Справ. №

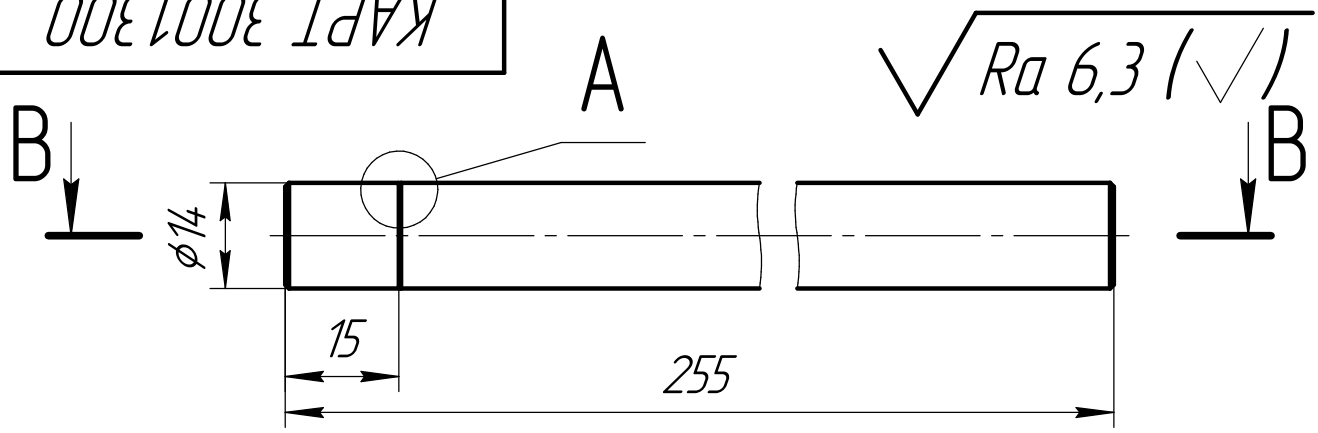

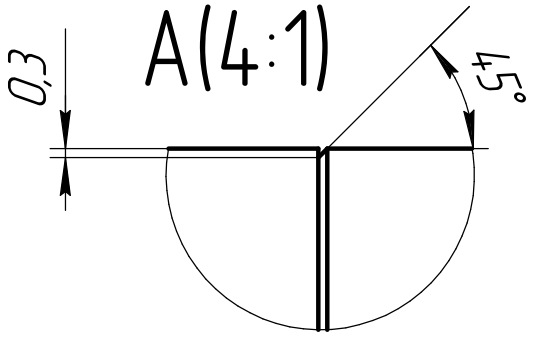

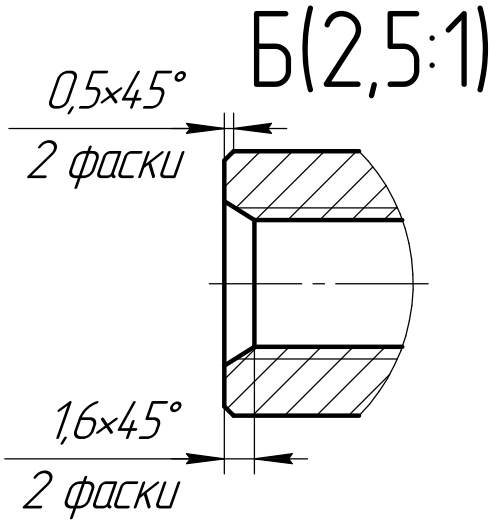

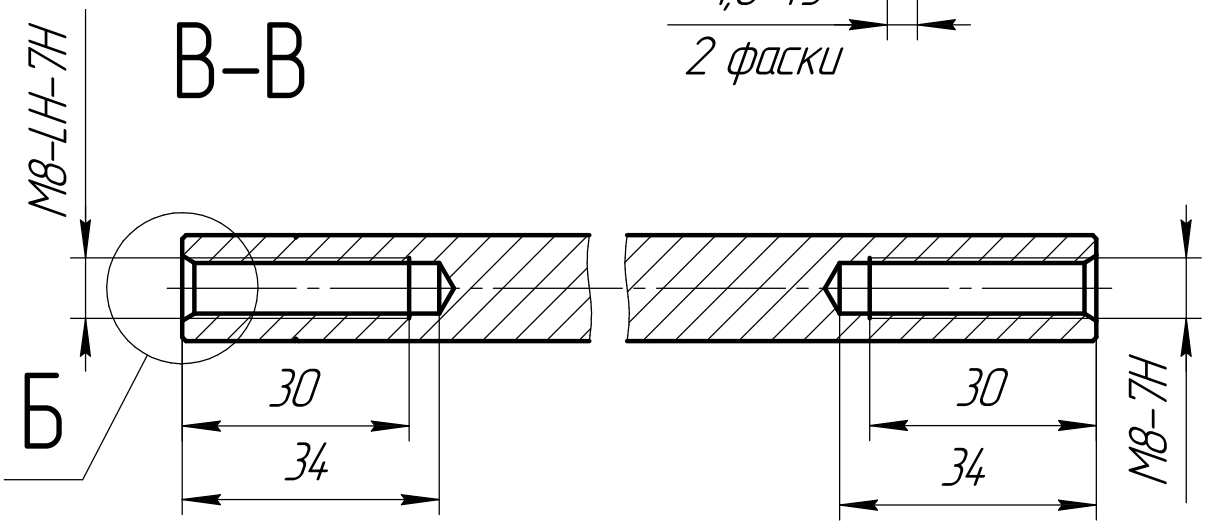

1 * Размер для справок.

2 H14, h14, $\pm \frac{IT14}{2}$.

Подп. и дата

Инв. № дубл.

Взам. инв. №

Подп. и дата

Инв. № подл.

Изм.	Лист	№ докум.	Подп.	Дата
Разраб.		Петров		14.01.15
Пров.				
Т.контр.				
Н.контр.				
Утв.				

КАРТ 3001.300

Тяга рулевая

Лит.	Масса	Масштаб
	0,1	1:1
Лист	Листов 1	

Пруток Д16Т ГОСТ 21488-97

ЗАО «Производственное предприятие «Патриот» ДОСААФ» ПАТРИОТ КАРТ

Копировал

Формат А4