КАРТ 2001.250

Ra 12,5 (√)

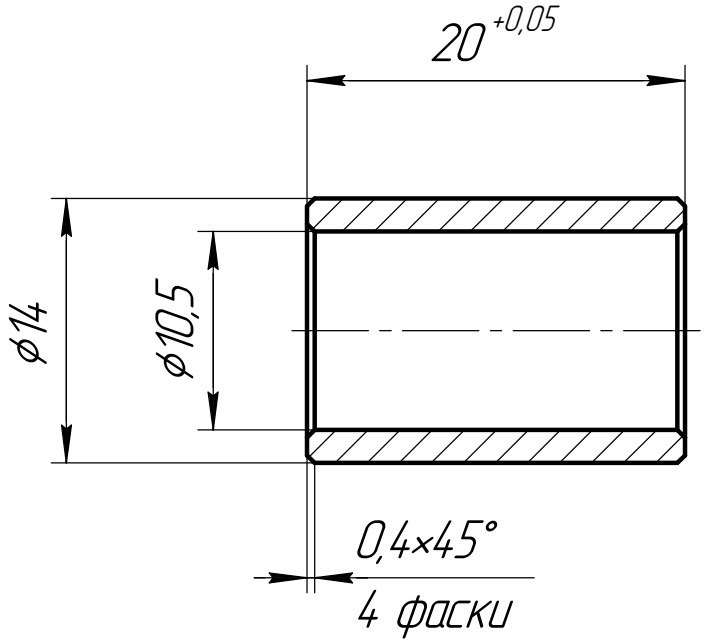

Неуказанные предельные отклонения размеров H14, h14, $\pm \frac{IT14}{2}$.

					КАРТ 2001.250		
Изм.	Лист	№ докум.	Подп.	Дата	Втулка распорная	Лит.	Масса: 0,01 / Масштаб: 2,5:1
Разраб.		Петров		15.01.15		Лист	Листов 1
Пров.							
Т.контр.					Труба 14х2 ГОСТ 8734-75 / 20 ГОСТ 8733-74	ЗАО «Производственное предприятие «Патриот» ДОСААФ» ПАТРИОТ КАРТ	
Н.контр.							
Утв.							

Перв. примен. КАРТ 2001.120

Справ. №

Подп. и дата

Инв. № дубл.

Взам. инв. №

Подп. и дата

Инв. № подл.

Копировал

Формат А4