Ш 09.05.00.СБ

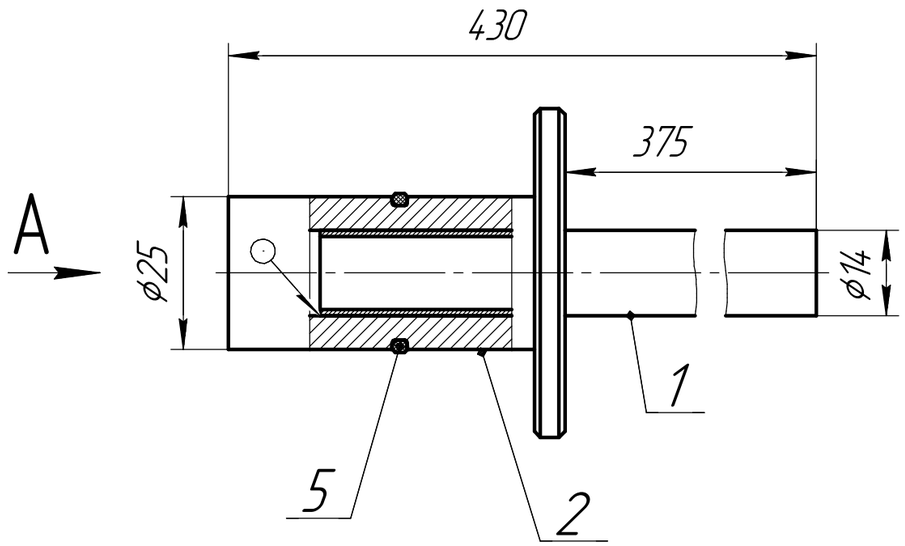

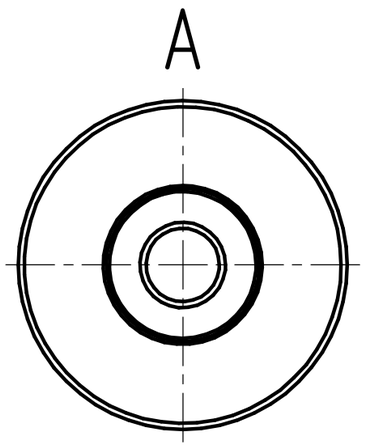

Формат	Зона	Поз.	Обозначение	Наименование	Кол.	Приме-чание
				Детали		
		1	Ш 09.05.01.	Трубка Ф14х1	1	
		2	Ш 09.05.02.	Заборный конус	1	
				Стандартные изделия		
		5		Кольцо 022-026-25-1-0 ГОСТ 9833-73	1	

1. Неуказанные предельные отклонения размеров: по H14, h14,
2. * Размеры для справок
3. Острые кромки притупить.
4. Сварку производить полуавтоматом по ГОСТ 14771-76 в среде аргона по ГОСТ 10157-79, сварочная проволока Св-0,4Х19Н9 по ГОСТ 2246-70*.
5. Детали оварить контуру примыкания
6. Катет сварного шва по наименьшей толщине свариваемых деталей

Изм.	Лист	№ докум.	Подп.	Дата
Разраб.				
Пров.				
Т.контр.				
Н.контр.				
Утв.				

Ш 09.05.00.СБ

Цевка Ф14

Лит.	Масса	Масштаб
	0,33	1:1
Лист	Листов 1	

Перв. примен.

Справ. №

Подп. и дата

Инв. № дубл.

Взам. инв. №

Подп. и дата

Инв. № подл.

Копировал

Формат А3